UNIVERSIDAD DE SAN CARLOS DE GUATEMALA

FACULTAD DE ARQUITECTURA

PROYECTO DE REHABILITACIÓN DEL EDIFICIO DE GOBERNACIÓN DEPARTAMENTAL DE SANTA CRUZ DEL QUICHÉ, CON PROPUESTA DE NUEVO USO PARA LAS SEDES DEL MINGOB

Ubicado en el municipio de Santa Cruz del Quiché, departamento de Quiché, Guatemala C.A.

WERNER ALBERTO NATARENO SALAZAR.

Guatemala, octubre de 2016

UNIVERSIDAD DE SAN CARLOS DE GUATEMALA.

FACULTAD DE ARQUITECTURA.

PROYECTO DE REHABILITACIÓN DEL EDIFICIO DE GOBERNACIÓN DEPARTAMENTAL DE SANTA CRUZ DEL QUICHÉ, CON PROPUESTA DE NUEVO USO PARA LAS SEDES DEL MINGOB

Ubicado en el municipio de Santa Cruz del Quiché, departamento de Quiché, Guatemala C.A.

Proyecto desarrollado por

WERNER ALBERTO NATARENO SALAZAR.

Para optar al título de

ARQUITECTO

"El autor es responsable de las doctrinas sustentadas, originalidad y contenido del Proyecto de Graduación, eximiendo de cualquier responsabilidad a la Facultad de Arquitectura de la Universidad de San Carlos de Guatemala".

Guatemala, octubre de 2016

FACULTAD DE ARQUITECTURA
UNIVERSIDAD DE SAN CARLOS DE GUATEMALA

JUNTA DIRECTIVA DE LA FACULTAD DE ARQUITECTURA

Msc. Arq. Byron Alfredo Rabe Rendón	**Decano**
Arq. Gloria Ruth Lara Cordón de Corea	**Vocal I**
Arq. Sergio Francisco Castillo Bonini	**Vocal II**
Arq. Marco Vinicio Barrios Contreras	**Vocal III**
Br. Gladys Jeanhaire Chacón García	**Vocal IV**
Br. Carlos Rubén Subuyuj Gómez	**Vocal V**
Msc. Arq. Publio Alcides Rodríguez Lobos	**Secretario Académico**

TRIBUNAL EXAMINADOR

Dr. Arq. Lionel Enrique Bojorquez Cativo
Msc. Arq. Javier Quiñónez Guzmán
Arq. Jorge Arturo González Peñate
Msc. Arq. Byron Alfredo Rabe Rendón
Msc. Arq. Publio Alcides Rodríguez Lobos

ÍNDICE GENERAL

CAPÍTULO I

GENERALIDADES

		Página
1.	INTRODUCCIÓN	2
2.	DEFINICIÓN DEL TEMA	3
3.	JUSTIFICACIÓN	3
4.	OBJETIVOS	4
4.1	OBJETIVO GENERAL	4
4.2	OBJETIVO ESPECÍFICO	4
4.3	OBJETIVO ACADÉMICO	4
5.	COMPONENTE LEGAL	4

CAPÍTULO II

MARCO TEÓRICO Y CONCEPTUAL

MARCO TEÓRICO		**7**
6.	CULTURA	8
7.	CONSERVACIÓN	9
8.	RESTAURACIÓN	10
9.	PRESERVACIÓN	11
10.	SALVAGUARDIA	11
11.	ANTECEDENTES HISTÓRICOS	12
11.1	DATOS GENERALES DEL DEPARTAMENTO DE QUICHÉ	12
11.1.1	DIVISIÓN POLÍTICA	13
11.1.2	DEMOGRAFÍA	14
11.1.3	GEOGRAFÍA	14
11.1.4	HISTORIA	14
11.1.5	ECONOMÍA	16

11.1.6 CULTURA 17
11.2 DATOS GENERALES DE SANTA CRUZ DEL QUICHÉ 18
11.2.1 DEMOGRAFÍA 19
11.2.2 GEOGRAFÍA 19
11.2.3 ECONOMÍA 19
11.2.4 CULTURA 19
11.3 DATOS DEL EDIFICIO 20
12. REGISTRO FOTOGRÁFICO 22
13. DIAGNÓSTICO PARA LA REHABILITACIÓN 28
13.1 ANÁLISIS 28
13.1.1 AGENTES FÍSICOS 28
13.1.2 AGENTES BIOLÓGICOS 29
13.1.3 AGENTES QUÍMICOS 29
13.2 CAUSAS DE DETERIORO 30
13.2.1 CAUSAS INTRÍNSECAS 30
13.2.2 CAUSAS EXTRÍNSECAS 31
13.2.3 DETERIOROS 32
MARCO CONCEPTUAL 33
14. INSTITUCIONES A UBICAR DENTRO DEL INMUEBLE 35
15. PROGRAMA DE NECESIDADES 36
16. MATRIZ DE RELACIONES 37
17. DIAGRAMA DE RELACIONES 38

CAPÍTULO III
DISEÑO ARQUITECTÓNICO

18. LEVANTAMIENTO ARQUITECTÓNICO Y PROPUESTA 40
19. PROPUESTA FINAL 76
20. ESPECIFICACIONES GENERALES 85
20.1 TRABAJOS PRELIMINARES 85

20.1.1 LIMPIEZA GENERAL 85
20.1.2 ALMACENAJE 85
20.1.3 CERRAMIENTO 85
20.1.4 PROTECCIÓN DE LOS ELEMENTOS 86
20.1.5 APUNTALAMIENTOS 86
20.1.6 APAGADO DE CAL 86
20.2 OBRAS DE LIBERACIÓN 87
20.2.1 LIBERACIÓN DE MACRO Y MICROFLORA 87
20.2.2 LIBERACIÓN DE MATERIAL NO COMPATIBLE 87
20.2.3 LIBERACIÓN DE EFLORESCENCIAS Y MANCHAS 87
20.3 OBRAS DE CONSOLIDACIÓN 87
20.3.1 INYECCIÓN DE GRIETAS EN MURO 87
20.4 OBRAS DE REESTRUCTURACIÓN 88
20.4.1 SOLERA DE AMARRE 88
20.5 OBRAS DE INTEGRACIÓN 88
20.5.1 INTEGRACIÓN DE PISOS 88
20.5.2 INTEGRACIÓN DE PINTURA 89
20.5.3 INTEGRACIÓN DE ACABADOS FALTANTES 89

CAPÍTULO IV

PRESUPUESTO Y CONCLUSIONES

21. PRESUPUESTO Y TIEMPO DE EJECUCIÓN 91
22. CONCLUSIONES 94
23. RECOMENDACIONES 94
24. BIBLIOGRAFÍA 95
24.1 INSTITUCIONES 95
24.2 REFERENCIAS 96

CAPÍTULO I

GENERALIDADES

1. INTRODUCCIÓN.

La República de Guatemala, forma parte de uno de los países latinoamericanos que posee mayor cantidad de patrimonio cultural. Para el Caso de Santa Cruz del Quiché, cuenta con edificios monumentales de primer orden, alto valor histórico y sobre todo artístico, principalmente su Templo Religioso y por consiguiente el Edificio de la Antigua Gobernación Departamental, actual investigación que se desarrolla con apoyo de la Facultad de Arquitectura y la Unidad de Graduación.

La falta de identidad de los guatemaltecos, las limitaciones económicas del gobierno Departamental y los bajos presupuestos asignados a las entidades encargadas del patrimonio edificado de Guatemala, están provocando un acelerado proceso de deterioro y destrucción a gran cantidad de bienes culturales. Los mismos que al desarrollar la presente investigación he llegado a la conclusión que los inmuebles declarados patrimonio cultural son una fuente de desarrollo económico para Guatemala, dado que pueden apoyar al despegue de intercambio turístico de nuestro país, beneficiando a grandes sectores de la población.

Por consiguiente es necesario promover y establecer políticas dirigidas a la preservación del patrimonio cultural de la nación y del mundo, como una fuente alterna de desarrollo económico que se traduce en materia prima, beneficiando a las grandes mayorías de guatemaltecos.

2. DEFINICIÓN DEL TEMA.

El edificio de la Antigua Gobernación departamental de Santa Cruz del Quiché, está ubicado en la República de Guatemala, fue producto de toda una estructura administrativa y civil de la arquitectura determinante de su época; actualmente ese edificio cuenta con un uso parcial, producto del estado de abandono y prolongación de sismos a los cuales ha sido expuesto y por la inviabilidad económica para su recuperación, lo que hace pensar que el mismo continuará en el mismo estado. Sin embargo la falta de intervención lo ha llevado a un proceso de deterioro, que hace necesario desarrollar un proyecto como la actual propuesta.

3. JUSTIFICACIÓN.

La falta de educación cultural de la mayoría de los guatemaltecos, refleja un alto grado de deterioro y destrucción de edificios catalogados Patrimonio Cultural, pues en muchas regiones del país se observa el desconocimiento de la valoración del Patrimonio Cultural Nacional. La prueba más inmediata de ello lo constituye la Antigua Gobernación Departamental, donde se ha detectado que afínales del siglo pasado e inicios de este se han transformado gran cantidad de inmuebles de alto valor patrimonial, así como áreas de nuevo desarrollo urbano desintegradas al sector de la zona a conservar provocando alteraciones a la unidad arquitectónica de su perímetro.

Por consiguiente con la presente propuesta se pretende demostrar que los inmuebles monumentales de alto valor histórico, por su disposición arquitectónica y estado actual pueden volver a ser utilizados, tanto para una

actividad diferente a su concepción original y por un adecuado proceso de intervención.

4. OBJETIVOS.

4.1 OBJETIVO GENERAL.

Realizar una investigación histórica y un levantamiento arquitectónico interior y exterior del Antiguo Edificio de Gobernación Departamental de Santa Cruz del Quiché.

4.2 OBJETIVO ESPECÍFICO.

Dar una propuesta de diseño de carácter funcional y útil de los espacios existentes y en des uso para el Ministerio de Gobernación y sus dependencias de carácter social.

4.3 OBJETIVO ACADÉMICO.

Plantear un documento de apoyo a la maestría en Restauración de Monumentos, a la Dirección del Patrimonio Cultural y como un producto final para la Facultad de Arquitectura.

5. COMPONENTE LEGAL.

Los primeros intentos de restauración realizados en Guatemala son producto de la creación del Instituto de Antropología e Historia en el año de 1944, a través del **Decreto 425**, los que se orientaron a la intervención de sitios arqueológicos, apoyados en la década de 1950 a 1960, en intervenciones como Zaculeu y Mixco Viejo.

A finales de la década de 1960, se crea la Ley Protectora de la Ciudad de La Antigua Guatemala, a través del **Decreto legislativo 60-69**, tomado de base para su formulación la Carta de Atenas y la Carta de Venecia, teniendo como finalidad la conservación del patrimonio cultural de la ciudad de La Antigua Guatemala y sus zonas de influencia.

Por otro lado la **Constitución Política de la República de Guatemala** del año 1985, en la sección segunda de "cultura" establece claramente "la importancia al derecho cultural de los guatemaltecos y la protección del patrimonio cultural, siendo obligación del estado de proteger las manifestaciones producidas por las generaciones pasadas, según los **Artículos del 56 al 61.**

En el año de 1997 y 1998 se establece y reforma la Ley **de Protección del Patrimonio Cultural y Natural, según acuerdos legislativos 26-97 y 81-98**, los cuales buscan la protección del patrimonio mueble e inmueble, debido al alto grado de deterioro producido durante las dos últimas décadas del siglo XX.
Para los efectos de la presente propuesta, se adapta a las condiciones específicas del Decreto 26-97 del Congreso de la República, "**LEY PARA LA PROTECCIÓN DEL PATRIMONIO CULTURAL Y NATURAL DE LA NACIÓN".**

CAPÍTULO II

MARCO TEÓRICO Y CONCEPTUAL

MARCO TEÓRICO.

Como se indica en el proceso metodológico de estudio para desarrollar un proyecto de este tipo es necesario sustentar el planteamiento del proceso de investigación, desde el punto de vista abstracto; conociendo la concepción del tema a través de la implementación de un sistema teórico; el cual, consiste en la identificación de los elementos que objetiva y sistemáticamente coadyuvan a definir una serie de principios que fundamenten, Valoricen y fortalezcan la propuesta de Rehabilitación.

Por consiguiente como introducción al tema se considera procedente tener clara la definición del término "Teoría" y sus diferentes aplicaciones: "Sistema generalizado del saber, que busca dar una explicación sistemática a diversos aspectos de la realidad; teniendo una contraposición con la práctica y la hipótesis, por ser un hecho mental que busca reproducir una realidad objetiva de forma ideal a la verdadera realidad". Otra definición establece que es: "un conjunto de conocimientos que dan la explicación completa de un cierto orden de hechos, conjunto sintetizado de opiniones de ideas". Por consiguiente, la aplicación del término a la disciplina de la conservación de monumentos, se orientaría a la conformación de un sistema de conceptos, categorías y leyes, que permitan salvaguardar y proteger el Patrimonio Cultural de una Nación, pudiéndose interpretar como: "la intervención profesional de los bienes del Patrimonio Cultural, que tiene como finalidad proteger su capacidad de delación necesaria para el conocimiento de la cultura".

Por lo tanto, con base a las definiciones planteadas se considera como elemento básico para una proposición teórica enfocada a la conservación de monumentos, que debe tenerse pleno conocimiento de los conceptos básicos

definidos por el desarrollo histórico-social de un país, que en este caso se concretan a los siguientes términos:

6. CULTURA.

Existen varias definiciones que explican ampliamente este concepto, las que buscan establecer una estructuración social desde los enfoques: histórico, tradicionalista y antropológico del concepto. A continuación se incluyen varias definiciones que claramente se adaptan al caso específico de estudio:

a. "*Conjunto de rasgos distintivos materiales y espirituales, intelectuales y afectivos que caracterizan una sociedad o grupo social. Que lleva implícita también a las artes y las letras, los modos de vida, los derechos fundamentales del ser humano, los sistemas de valores, las tradiciones y las creencias*".

b. "*Todo bien que el hombre construye y transmite para él y la vida, que puede ser material o espiritual, y se desarrolla en marco concreto de relaciones históricas, fuera del hombre no se da ningún tipo de cultura, sea la sociedad primitiva o moderna*".

c. Por otro lado, la definición tradicionalista, por mucho tiempo observo a la cultura como la obra más relevante de un grupo humano en un periodo de tiempo y lugar determinado, sin embargo el enfoque antropológico actual, define a la cultura como algo viviente, cuya característica principal es la temporalidad, abarcando todas las actividades del hombre en sociedad, como grupo encaminadas hacia la adaptación de este con su medio ambiente, donde se indica que "*La Cultura está*

condicionada por el desarrollo histórico de una estructura social y se concreta a las manifestaciones materiales y espirituales de una sociedad específica".

7. CONSERVACIÓN.

Con relación al término "Conservación" se hace preciso indicar que proviene del latín Conservativo, que significa "*acción y efecto de conservar o conservarse*", también definido con "*la acción de mantener algo o cuidar de su permanencia*", siendo el antónimo del término el concepto Deteriorar, que significa "*maltratar, menoscabar, echar a perder una cosa, poner en inferior condición una cosa*". Por consiguiente en relación a la Conservación, en lo que respecta a la Arquitectura se puede definir como "*El conjunto de actividades destinadas a salvaguardar, mantener y prolongar la permanencia de los objetos culturales, para trasmitirlos al futuro, entendiendo a la restauración como una operación que se realiza físicamente sobre el objeto cultural, destinada a salvaguardarlo, mantenerlo y prolongar su permanencia, para trasmitirlo al futuro*", además implica la consideración de Cesari Brandi respecto a la Restauración preventiva como; "*Todo aquello que trata de evitar la necesidad de una intervención de Restauración, y por ello adquiere la misma importancia que la Conservación efectiva*". Manuel Quevedo establece, "*La Conservación es mantener o cuidar por la abundante permanencia a través del tiempo, poniendo especial énfasis en el valar por el uso y la explotación adecuada, y en el celoso mantenimiento constructivo como las dos mejores acciones a recurrir.*

8. RESTAURACIÓN.

Definido como: "*La acción y efecto de restaurar*", por lo que se hace necesario recurrir a otros autores a efecto de ampliar su fundamentación:

El Dr. Carlos Chanfon Olmos al respecto manifiesta, acción de "*Recobrar, recuperar, reparar, poner nuevamente en su uso primitivo el estado de un edificio*", estas definiciones establecen acciones directas sobre el monumento, por lo tanto se agrega a este análisis lo establecido por José Villagrán García; "*Es el arte de salvaguardar la solidez y la forma material-histórico de un monumento mediante operaciones y agregados que evidencien su actualidad y su finalidad programada*", o diferenciándolo del concepto Conservación pues es; "*Una operación especial de la conservación, cuyo objetivo principal es la operación que se realiza físicamente sobre el objeto cultural, destinada a la salvaguarda y mantenimiento para prolongar su permanencia para transmitirlo al futuro*".

Según María Eugenia Salomao: "*Se entiende como el proceso de que es objeto, el monumento desde que se inicia la investigación, hasta la obra de intervención, de modo que se conserve y se pueda trasmitir al futuro*".

Como puede apreciarse, existe confusión sobre la interpretación y aplicación del término Restaurar con respecto a Conservar, lo que obedece a la utilización de estos términos en diferentes idiomas, pues en Italiano se usa Restauro, y en Ingles Conservation, Preservation, Restoration, son empleados muchas veces con un mismo significado sin distingo de su sentido al aplicarlos.

9. PRESERVACIÓN.

Definido como "El grado de intervención que a su vez se constituye en una conjunto de medidas cuya finalidad es la de prevenir a los bienes culturales del deterioro, buscando la permanencia de los mismo", agregándose a esto la identificación con "cualquier método y criterio que tenga como fin evitar el deterioro de los bienes culturales, sin tener que intervenir sobre su estructura o su imagen". Por lo tanto el término se refiere a las acciones que se toman para proteger el edificio, a efecto de evitar su deterioro.

10. SALVAGUARDIA.

Definido como las: "*disposiciones legales, mecanismos y acciones de investigación y divulgación que amparan, promueven y viabilizan las mejoras pretensiones de protección del Patrimonio significativo*".

De la evaluación y búsqueda de las diferentes posiciones de los conceptos Cultura, Conservación, Restauración, Preservación y Salvaguardia del Patrimonio, se infiere entonces que existe una relación intrínseca entre la historia, la producción social, y la efectiva preservación de los objetos culturales en la actualidad. Lo que demuestra que existe una relación entre la Restauración y/o Conservación de monumentos y la historia, como producto del desarrollo económico-social y político de una nación.

Esta interacción entre la historia y la conservación requiere de un análisis particular, ya que se está hablando del producto material edificado en distintas épocas del desarrollo económico y social de un país.

11. ANTECEDENTES HISTÓRICOS.

11.1 DATOS GENERALES DEL DEPARTAMENTO DE QUICHÉ.

Quiché es un departamento de la República de Guatemala, situado en la Región Noroccidental -Noroeste- del país. Tiene una extensión territorial de 8,378 kilómetros cuadrados y su población es de aproximadamente 953,027 personas. Cuenta con 21 municipios y su cabecera departamental es Santa Cruz del Quiché.

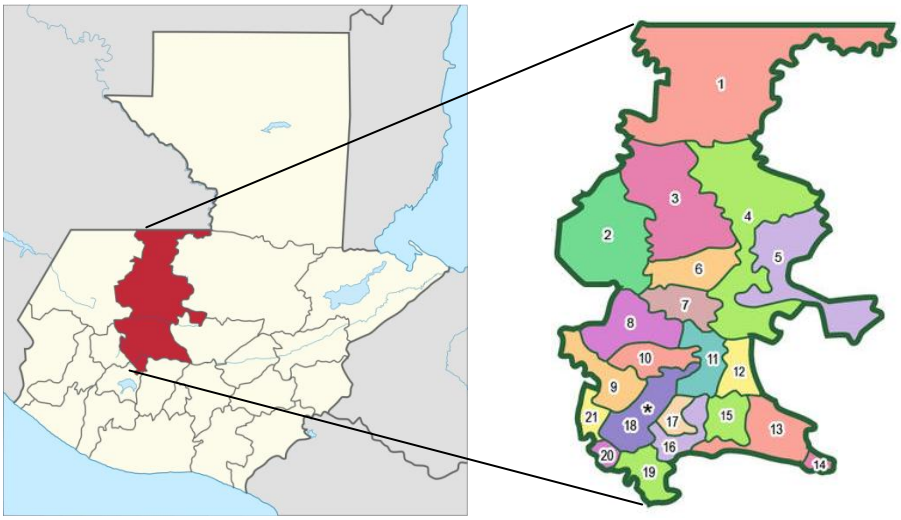

Mapa de la República de Guatemala. Mapa Depto. Quiché

El Quiché limita al Norte con México, al Este con los departamentos de Alta Verapaz y Baja Verapaz, al Sur con los departamentos de Chimaltenango y Sololá y al Oeste con los departamentos de Totonicapán y Huehuetenango.

Su cabecera departamental es Santa Cruz del Quiché que se encuentra situada a 163 kilómetros de la Ciudad de Guatemala.

Sus principales idiomas son el castellano, el uspanteko, el ixil, el sakapulteko, y el k'iche'. Su temperatura habitual es de templado a frío y su fiesta departamental titular es del 14 al 19 de agosto, en honor a Santa Elena de la Cruz. Su fundación fue el 12 de octubre de 1825.

11.1.1 DIVISIÓN POLÍTICA.

El departamento de Quiché cuenta con veintiún municipios, siendo estos:

1. San Luis Ixcán.
2. Santa María Nebaj.
3. San Gaspar Chajul.
4. San Miguel Uspantán
5. Chicamán.
6. San Juan Cotzal.
7. Santa María Magdalena Cunén.
8. Sacapulas.
9. San Pedro Jocopilas.
10. San Bartolomé Jocotenango.
11. San Andrés Sajcabajá.
12. Canillá.
13. Joyabaj.
14. Pachalum.
15. Zacualpa.
16. Santo Tomas Chiché.
17. Chinique.
18. Santa Cruz del Quiché.
19. Santo Tomas Chichicastenango.
20. Patzité.
21. San Antonio Ilotenango.

11.1.2 DEMOGRAFÍA.

Quiché tiene una población de 953,027 personas, de los cuales un 81.0 por ciento vive bajo la línea de pobreza -771,952 personas- y un 25.6 por ciento está considerado dentro de la categoría de pobreza extrema -243,975 personas

11.1.3 GEOGRAFÍA.

A Quiché lo cruzan varios ríos y riachuelos. Entre los principales ríos están el río Chixoy o Negro, Río Blanco, río de Los Encuentros, río Sibacá, río Cacabal y el río Motagua o Grande. Además, en su territorio están las lagunas de Lemoa y la Estancia en Santa Cruz del Quiché, así como la laguna de San Antonio Ilotenango.

11.1.4 HISTORIA.

La palabra Quiché tiene varias acepciones, pero la más aceptada es la que da Fray Francisco Ximénez, argumentando que la palabra se compone de las voces *qui* -muchos- y *ché* -árboles-, o de queché, original de quecheleu que significa bosque.

El territorio de Santa Cruz del Quiché, en su parte central, estuvo habitado por pueblos a los que les llamaban Wuk Amak alrededor del siglo XIII. Los habitantes mencionados después fueron conquistados por grupos guerreros de origen Tolteca que llegaron procedentes del área de Tabasco y Veracruz por el Golfo de México.

Éstos se impusieron sobre los habitantes originales, hablantes de k'iche', de quienes tomaron su idioma y estaban integrados en cuatro grupos

encabezados por cuatro caudillos: Balam Quitze, Balam Acab, Iqui Balam y Majucutaj, y de este último se origina lo que después fue la nación Quiché.

El primer asentamiento de los quichés se llamó Jacawitz y estaba ubicado en las cercanías de la actual aldea Chujuyub.
Aproximadamente en el año de 1325, los quichés llegaron a las cercanías de la actual Santa Cruz, en donde fundaron la ciudad fortificada de Chiizmachí o Pizmachí Cajol . En esta ciudad, los principales grupos confederados quichés (Nima Quiché, Tamub e Ilocab), vivieron durante algún tiempo en armonía hasta que por conflictos intergrupales entre los años 1400 y 1425, los Nimá Quiché fundaron Gumarkaah y los Ilocab se trasladaron a un lugar cercano que denominaron Mukwitz Picolab.

La fundación de Gumarcaj sucedió durante el reinado de Kucumatz, padre del gran Quikab. Con Quikab, quien gobernó entre 1425 y 1475, el poderío k'iche' alcanzó su mayor esplendor, llegando a zonas tan distantes como Cobán, Ocós, Huehuetenango, La Antigua Guatemala y Escuintla.
Entre 1470 y 1475 se produjeron dos revueltas que afectaron grandemente la fortaleza de la nación k'iche'. La segunda de esas revueltas tuvo como consecuencia la separación de los cakchiqueles, quienes abandonaron su asentamiento de Chiavar (hoy Chichicastenango) y se trasladaron a Iximché.
En los años siguientes a la muerte de Quikab, los quichés se enfrascaron en una serie de guerras con los tzutuhiles y los cakchiqueles. Estos últimos les causaron una seria derrota en tiempos del Rey k'iche' Tepepul.

Las guerras debilitaron a la nación k'iche' y provocaron un vacío de poder que comenzaba a llenar la influencia Azteca, cuando en 1524 llegaron los españoles.

Los Quichés se enfrentaron a los españoles y después de varias batallas, invitaron a los españoles a llegar a Gumarkaah, para hacer la paz, pero con la intención de tenderles una trampa.

Pedro de Alvarado llegó a Gumarkaah en abril de 1524 y fue informado del plan por lo que apresó a los dos Señores de Gumarkaah y los quemó vivos. Luego incendió la ciudad y en los días siguientes con la ayuda de los guerreros cakchiqueles y mexicanos, terminó con la resistencia organizada de los quichés. Todo el territorio del departamento, fue asignado a los misioneros dominicos para realizar el trabajo de evangelización y de reducción de la población en pueblos.

El proceso de reducción cobró fuerza a partir de 1549. Reducciones se refiere a concentraciones de población indígena en pueblos de indios para facilitar la evangelización, controlar su producción, asegurar que habría mano de obra disponible y permitir el control fiscal a través del levantamiento de impuestos.

Durante el período hispánico se conoció a este territorio como parte de las provincias de Totonicapán o Huehuetenango y de Sololá o Atitlán.

El 12 de noviembre de 1825, la Asamblea Nacional Constituyente del Estado de Guatemala otorgó el título de Villa al pueblo de Santa Cruz del Quiché.

11.1.5 ECONOMÍA.

Su producción agrícola es variada. Sus principales cultivos son maíz, trigo, frijol, arroz y tabaco, así como variedad de frutas. También existen bosques con maderas preciosas. En casi todos los municipios hay crianza de ganado vacuno, porcino, caballar, caprino y lanar.

En cuanto a su producción artesanal, Quiché es uno de los más importantes del altiplano occidental, sobresaliendo la gran variedad de trajes típicos, así como

la elaboración de sombreros de palma y la pirotecnia, que juega un papel muy importante en las ceremonias civiles y religiosas de los indígenas y aún de los no indígenas.

También se encuentra la cerámica tradicional, tejidos de algodón y lana, orfebrería, cestería, jarcia, máscaras, jícaras y guacales y otras más.

11.1.6 CULTURA.

Las estructuras internas de sus cofradías obedecen a antiguas organizaciones de origen ancestral, que las particularizan por sus complicados procesos rituales de culto, sincretizado este con el cristianismo católico.

El culto religioso es de origen ancestral, realizado afuera de las iglesias oficiales, en los adoratorios y cerros sagrados reconocidos por la religiosidad maya, se lleva a cabo en lugares alejados específicos, lo cual no riñe con la actividad de las cofradías cuando se relacionan con la iglesia católica, en lo que esta requiere para sus prácticas religiosas.

Son cuatro los idiomas que persisten su práctica en el departamento ante el idioma oficial, el español. Esos idiomas son principalmente el k'iche', usado mayoritariamente en el país pero sobre todo en la parte sur del departamento; el sakapulteko, que se usa en el municipio de Sacapulas; el uspanteko, en el municipio de Uspantán y el ixil, en los municipios de norte: Nebaj, Chajul y Cotzal.

En la región del departamento de Quiché se encuentran aún presentes mitos especiales de la historia prehispánica de Guatemala, En ella confluyen las etnias mayas k'iche', ixil, uspanteka y sakapulteka, distribuidas entre valles, ríos y enormes montañas en los municipios respectivos.

También la cultura occidental, de clara ascendencia española, está presente con mucha vigencia, pero configurada por la visión del mundo y de la vida de los ancestrales pobladores mayas.

En su seno persisten ancestrales formas religiosas con mucha pureza maya, y otras, sincretizadas con la religión católica, conviven, a veces contradictoriamente en cada uno de los pueblos y aldeas.

La literatura oral del departamento se centra en ancestrales historias mayas, expresadas en leyendas míticas, mitos y cuentos tradicionales. Solamente en los núcleos mestizos de los pueblos del departamento sobreviven formas literarias occidentales.

La religión del departamento de Quiché es altamente sincretizada, pero sobresalen las creencias y prácticas religiosas ancestrales mayas con conexión prehispánicas.

11.2 DATOS GENERALES DE SANTA CRUZ DEL QUICHÉ.

Santa Cruz del Quiché es uno de los 340 municipios de la República de Guatemala, y es también la cabecera departamental del departamento de Quiché. Tiene una extensión de 128 kilómetros cuadrados. Cuenta con una ciudad, siete aldeas y ochenta y cuatro caseríos.

El municipio de Santa Cruz del Quiché limita al Norte con San Pedro Jocopilas y San Andrés Sajcabajá, al Este con Chinique y Chiché, al Sur con Chichicastenango y al Oeste con Patzité y San Antonio Ilotenanango. Su clima es frío y su fiesta titular es la feria Santa Elena de la Cruz, que se celebra del 16 al 29, aunque su día principal es el 18. Su fundación fue oficialmente 26 de noviembre de 1924. El nombre de Santa Cruz se lo dio el Primer Obispo de Guatemala, Francisco Marroquín, al bendecir el lugar.

11.2.1 DEMOGRAFÍA.

Santa Cruz del Quiché tiene una población de 62,369 personas, de acuerdo al censo nacional realizado en 2002. De esa cantidad, 29,881 son hombres y 32,488 son mujeres, mientras que 20,870 viven en área urbana mientras que 41,499 lo hacen en el área rural.

11.2.2 GEOGRAFÍA.

Está dividido en una ciudad, siete aldeas y ochenta y cinco caseríos. En su jurisdicción se encuentran la sierra de Chuacús y los cerros Mamáj y Chijiyub. Lo riegan, además, 29 ríos, 10 riachuelos, 11 quebradas, dos lagunetas y la Laguna de Lemoa.

11.2.3 ECONOMÍA.

Al igual que en el departamento de Quiché, su producción agropecuaria incluye maíz, frijol, trigo, pino, ciprés y caoba, aunque también se siembran frutas del clima como la manzana, la ciruela y la pera.
Su producción artesanal se remite a las trenzas y sombreros de palma, cerámica tradicional, artículos de hierro, joyería, hojalatería, cerería, productos de cuero, teja y ladrillo de barro.

11.2.4 CULTURA.

Su principal novedad turística es el sitio arqueológico denominado Utatlán -Gumarcaj-, sede del antiguo reino K'iche', declarado monumento nacional precolombino. El 15 de noviembre de 1853, por Acuerdo Gubernativo, se

ordenó la conservación de las ruinas del Palacio de la antigua capital K'iche'. Después, el 18 de mayo de 1972, se le concedió la categoría de Ciudad Símbolo.

A ocho kilómetros de la cabecera se encuentra la aldea San Sebastián Lemoa, donde se encuentra la laguna del mismo nombre, allí se puede practicar la pesca. También cercanas a la ciudad se encuentran unas fuentes termales a las que se les atribuye propiedades medicinales.

El idioma predominante en la cabecera es el k'iche' y entre sus tradiciones principales se encuentran algunos bailes folclóricos como La Conquista, Torito y La Culebra. En ocasión de la feria departamental se presentan los bailes mencionados. Específicamente para La culebra, los participantes cazan culebras, que luego son cuidadas y alimentadas hasta el día del baile. Luego, son devueltas a su lugar de origen mediante una ceremonia.

11.3 DATOS DEL EDIFICIO.

El edificio de Gobernación Departamental de Quiché se encuentra ubicado en el corazón del centro histórico de Santa Cruz del Quiché, frente al parque La Unión. Sobre su costado derecho se encuentra localizada la imponente Iglesia Catedral.

Dichos edificios son considerados de primer orden por su arquitectura monumental así como por su valor histórico. Ambos fueron declarados por el **IDAEH** (Instituto de Antropología e Historia de Guatemala) Patrimonio Cultural de la Nación y desde entonces tienen trato especial para su Protección y Conservación.

Según datos históricos indican que la construcción de la torre de piedra del edificio de gobernación estuvo dirigida por el maestro constructor Vicente Ávila y fue inaugurada con motivo del segundo aniversario de la toma de posesión del presidente José María Reyna Barrios el 15 de marzo de 1894. Su construcción duro 8 años. Como dato curioso cabe mencionar que muchas personas afirman que este monumento fue construido con piedras extraídas de la ciudad sagrada de Gumarcaj, antiguo Reino Quiché, otros coinciden en afirmar que las piedras fueron extraídas de una cantera que existió en el caserío de Xesíc del municipio de Santa Cruz del Quiché.

12. REGISTRO FOTOGRÁFICO DEL ESTADO ACTUAL DEL EDIFICIO DE GOBERNACIÓN DEPARTAMENTAL DE QUICHÉ.

VISTA AÉREA GENERAL DEL EDIFICIO DE GOBERNACIÓN DEPARTAMENTAL DE QUICHÉ Y PARQUE CENTRAL.
FOTOGRAFÍA No.1

FACHADA FRONTAL DEL EDIFICIO DE GOBERNACIÓN DEPARTAMENTAL DE QUICHÉ.
FOTOGRAFÍA No.2

ESQUINA SUROESTE DEL EDIFICIO DE GOBERNACIÓN DEPARTAMENTAL DE QUICHÉ.
FOTOGRAFÍA No.3

ESQUINA SURESTE DEL EDIFICIO DE GOBERNACIÓN DEPARTAMENTAL DE QUICHÉ.
FOTOGRAFÍA No.4

TAPIADOS EN ESQUINA NORESTE DEL EDIFICIO DE GOBERNACIÓN DEPARTAMENTAL DE QUICHÉ.
FOTOGRAFÍA No.5

DESPRENDIMIENTOS DE MATERIALES EN FACHADA NORTE DEL EDIFICIO.
FOTOGRAFÍA No.6

DESPRENDIMIENTO DE MATERIALES EN FACHADA SUR DEL EDIFICIO DE GOBERNACIÓN
FOTOGRAFÍA No.7

FISURAS Y GRIETAS EN FACHADA SUR DEL EDIFICIO DE GOBERNACIÓN.
FOTOGRAFÍA No.8

GRIETAS, MACROFLORA Y MANCHAS EN FACHADA ESTE DEL EDIFICIO DE GOBERNACIÓN.
FOTOGRAFÍA No.9

TAPIADOS EN ESQUINA NORESTE DEL EDIFICIO DE GOBERNACIÓN.
FOTOGRAFÍA No.10

OXIDACIONES EN CUBIERTAS, ÁREA DE ANTIGUA CÁRCEL DE VARONES.
FOTOGRAFÍA No.11

FALTANTES DE TECHO EN ANTIGUA ÁREA OCUPADA POR EL CUARTEL MILITAR.
FOTOGRAFÍA No.12

ALTERACIONES EN EL PISO DE CEMENTO LÍQUIDO EN CORREDOR PRINCIPAL DEL EDIFICIO.
FOTOGRAFÍA No.13

MANCHAS, HUMEDAD EN MUROS Y OXIDACIÓN EN CUBIERTAS, ÁREA DE ANTIGUO CUARTEL MILITAR.
FOTOGRAFÍA No.14

PANORÁMICA DEL PATIO CENTRAL ANTIGUO CUARTEL MILITAR, FALTA DE CUBIERTAS Y MANTENIMIENTO.
FOTOGRAFÍA No.15

FALTANTE DE CUBIERTAS, PINTURA, PUERTAS Y VENTANAS ÁREA DE ANTIGUO CUARTEL MILITAR.
FOTOGRAFÍA No.16

FALTA DE CUBIERTA, VENTANAS Y DETERIOROS EN MUROS Y PISOS, ÁREA DE ANTIGUO CUARTEL MILITAR.
FOTOGRAFÍA No.17

ESTADO ACTUAL DE TECHOS FISURAS Y GRIETAS EN ÁREA DE ANTIGUO CUARTEL MILITAR.
FOTOGRAFÍA No.18

DETERIORO DE ENTREPISOS, CUBIERTAS Y HUMEDAD EN MUROS, ÁREA DE ANTIGUO CUARTEL MILITAR.
FOTOGRAFÍA No.19

FALTANTE DE TECHOS Y DETERIOROS A SISTEMAS CONSTRUCTIVOS, ÁREA DE ANTIGUO CUARTEL MILITAR.
FOTOGRAFÍA No.20

ESTADO ACTUAL DE SERVICIOS SANITARIOS, ÁREA DEL ANTIGUO CUARTEL MILITAR.
FOTOGRAFÍA No.21

ESTADO DE CIELOS FALSOS, ÁREA DE ANTIGUO CUARTEL MILITAR.
FOTOGRAFÍA No.22

ESTADO DE PUERTAS, TERRAZA ESPAÑOLA Y MUROS, ÁREA DE ANTIGUO CUARTEL MILITAR.
FOTOGRAFÍA No.23

PANORÁMICA DE ESTADO DE CUBIERTAS, ÁREA DE ANTIGUO CUARTEL MILITAR.
FOTOGRAFÍA No.24

ALTERACIONES Y TAPIADOS DE VANOS, ÁREA DE GOBERNACIÓN DEPARTAMENTAL.
FOTOGRAFÍA No.25

ENTREPISO DE MADERA Y MUROS DE PIEDRA DE TORRE DE RELOJ
FOTOGRAFÍA No.26

ESTADO ACTUAL DE ESCALINATA PARA ACCEDER AL RELOJ DE LA TORRE DE PIEDRA
FOTOGRAFÍA No.27

CERRAMIENTOS, ALTERACIONES CONCEPTUALES Y ESPACIALES EN AÉREA DE CÁRCEL DE VARONES
FOTOGRAFÍA No.28

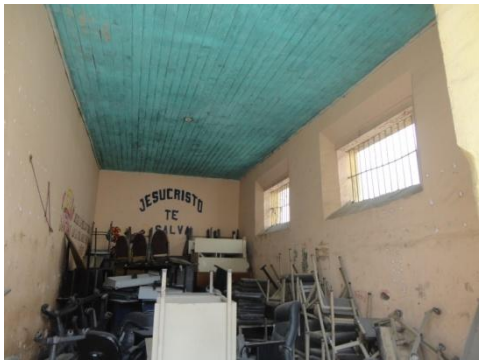

MODIFICACIÓN DE VANOS, CIELOS FALSOS Y PINTURA EN AÉREA DE ANTIGUA CÁRCEL DE VARONES.
FOTOGRAFÍA No.29

ESTADO DE SERVICIOS SANITARIOS DE ANTIGUA CÁRCEL DE VARONES
FOTOGRAFÍA No.30

MANCHAS, HUMEDAD, DAÑO EN MUROS EN ÁREA DE ANTIGUA CÁRCEL DE VARONES.
FOTOGRAFÍA No.31

MACROFLORA, GRIETAS Y DESPRENDIMIENTO DE MATERIALES EN ANTIGUA CÁRCEL DE VARONES.
FOTOGRAFÍA No.32

ALTERACIONES GRIETAS Y FISURAS EN ANTIGUA ÁREA DE CÁRCEL DE VARONES.
FOTOGRAFÍA No.33

MANCHAS, HOLLÍN, HUMEDAD EN ÁREA DE ANTIGUA CÁRCEL DE VARONES.
FOTOGRAFÍA No.34

TAPIADO DE VANOS, ALTERACIONES EN ANTIGUA ÁREA DE CÁRCEL DE VARONES.
FOTOGRAFÍA No.35

FALTANTE DE DRENAJES, HUMEDAD, ALTERACIONES EN ANTIGUA ÁREA DE CÁRCEL DE VARONES.
FOTOGRAFÍA No.36

13. DIAGNÓSTICO PARA LA REHABILITACIÓN.

13.1 ANÁLISIS.

Según el terminó DIAGNÓSTICO según el Dr. Mario Ceballos Espigares, es: "*Determinar una enfermedad por medio de los síntomas*" por lo que se puede decir que "*Es la etapa intermedia en donde se determinan cualitativamente las condiciones en que se encuentra el objeto de estudio*".

Por lo que se dará paso a la elaboración del análisis y diagnóstico del Antiguo Edificio de Gobernación Departamental de Santa Cruz del Quiché.

Las causas:

- ✓ Agentes Físicos.
- ✓ Agentes Biológicos.
- ✓ Agentes Químicos.

13.1.1 AGENTES FÍSICOS.

Involucran energía.

- **Temperatura.**
  Santa Cruz del Quiché es predominantemente templada, sin embargo su media se mantiene en promedio de 15° centígrados y una humedad relativa en época de invierno del 75%. Los cambios bruscos de temperatura llegan a una máxima de 25° produciendo altos niveles de calor.

- **Luz.**

  El edificio en la actualidad se encuentra expuesto a la intemperie, recibiendo con ello ingreso de luz indirecto. Esto contribuye al cambio brusco de temperatura y provoca decoloración de sus materiales.

13.1.2 AGENTES BIOLÓGICOS.

Se refiere a los organismos vivos que durante sus funciones producen deterioros a los materiales. Como lo son: Árboles, arbustos, excrementos, líquenes e insectos.

- **Árboles y Plantas.**

  Se encuentran expuestos a los exteriores, principalmente al parque central, siendo este un jardín ornamental el cual está al entorno inmediato del edificio.

- **Hongo y Microorganismo.**

  Actualmente existe deterioro a los acabados de cal que se encuentran como recubrimiento del edificio. Estos generan humedad toda vez que están inmediatos y/o cercanos a sectores con jardinización exterior.

13.1.3 AGENTES QUÍMICOS.

Son sustancias que producen cambios en los materiales. El agua que genera una reacción química al sistema constructivo.

- **Filtración de humedad en el subsuelo.**

  Esta es la humedad que se crea en el ambiente del sub-suelo subiendo a través del material poroso y filtrando agua por los muros.

13.2. CAUSAS DE DETERIORO.

Siguiendo un esquema metodológico, las causas de deterioro se engloban en dos grandes grupos.

Causas intrínsecas o imputables al edificio mismo y su construcción.
Causas extrínsecas o ajenas al edificio y su construcción.

13.2.1 CAUSAS INTRÍNSECAS.

Por la posición de la propiedad.

El edificio está configurado en zona urbana y no existe proximidad de aguas que puedan causar algún efecto sobre el edificio.
Sin embargo hay que hacer la salvedad que la República de Guatemala está sometida a micro sismos graduales los cuales producen vibraciones a la estructura del edificio.

Por la naturaleza del terreno.

El edificio, no se encuentra expuesto a la intemperie, ya que si bien es cierto sus cubiertas tienen deterioros y faltantes, estas aún cubren en su mayoría los ambientes internos. Existen sectores que carecen de cubierta como el patio

central lo que hace tener problemas de agua y de evacuación pluvial, creando con ello filtraciones al sub suelo mas no hacen débil su carga soporte.

Estructura.

Actualmente el edificio ha sufrido fallas en el sistema constructivo por la mala fabricación de morteros que fueron aplicados de forma inadecuada, principalmente se observan grietas.

13.2.2 CAUSAS EXTRÍNSECAS:

Para este proyecto se establecieron agentes físicos, biológicos y químicos, sin embargo para darle complemento se deberá hacer un estudio más profundo relativo a la especialidad, la cual para este proyecto solo llegará a la descripción de alguno de ellos toda vez que forma parte del Programa de Maestría en Restauración de Monumentos de la Facultad de Arquitectura de la Universidad de San Carlos y este se refiere únicamente a una investigación de Pregrado y/o Licenciatura.

Factores Externos.

- **Sismos.**
  La ciudad de Santa Cruz del Quiché prácticamente ha estado ligada a los sismos, resultado de la acomodación de las placas tectónicas como las erupciones. El último terremoto fue en el año de 1976, sin embargo según el Instituto Nacional de Sismología, Vulcanología, e Hidrología existe un promedio de 200 movimientos no perceptibles al año.

- **Lluvias.**

  El país está sometido a porcentajes de precipitación pluvial del ocho por ciento en estación seca y del once por ciento en estación lluviosa.

- **Vibraciones por tránsito.**

  De acuerdo con datos otorgados por la Municipalidad existe un promedio de 1500 vehículos que ingresan, aumentando los días sábados y domingos, lo cual es causante de vibraciones a los muros y cimientos del edificio.

13.2.3 DETERIOROS.

- **Cimentaciones.**

  No es visible por método de observación, es necesario ampliar la investigación por medio de pozos de sondeo y exploraciones arqueológicas controladas.

- **Muros.**

  Exponen grietas verticales principalmente en vanos de ventanas y de puertas, algunas grietas aisladas en con formas diagonales cruzadas posiblemente por compresión y grietas horizontales posiblemente por flexo compresión, las cuales por recomendación deberán ser analizadas por un experto con la Especialidad en Restauración de Monumentos y Centros Históricos.

Luego del análisis realizado en el que fueron registrados los daños en los materiales y sistemas constructivos, se plantea la propuesta que si este no es

objeto de intervención se corre el riesgo de su colapso parcial, ya que los muros y cubiertas como únicos vestigios exponen grietas dentro del cuadro y fuera de él, lo que significa que al estar sometido a fuerzas sísmicas en ambos sentidos buscaran su destrucción. Sin embargo como se ha descrito en los párrafos anteriores esta investigación no plantea procedimientos de intervención, al ser estos de carácter de especialidad, a los cual Este será útil para continuar con un estudio más profundo por parte de la Escuela de Posgrados y el Programa de Maestría en Restauración de Monumentos.

MARCO CONCEPTUAL

La Gobernación Departamental de Quiché, es una institución del Organismo Ejecutivo, responsable del gobierno, administración y desarrollo local integral del departamento de Quiché, brindando de una manera eficiente y eficaz la administración pública que le corresponda, así como velar por la seguridad, tranquilidad y el orden público de la población.

Dentro de su jurisdicción atiende las actividades relacionadas con los distintos ramos del Organismo Ejecutivo por delegación de la Presidencia de la República. Coordina, orienta y asesora a las veintiún alcaldías municipales de su jurisdicción en los aspectos de su competencia sin interferir o violentar la autonomía municipal. Así mismo, orienta y resuelve dentro de su competencia los problemas y solicitudes de las comunidades de su jurisdicción. Participa en la promisión y fortalecimiento de la organización de la población del departamento DE QUICHÉ y en los procesos de identificación de problemas, así como en el estudio alternativo para solventarlos.

Actualmente las instalaciones son utilizadas por algunas instituciones y entidades tales como: el despacho del Gobernador Departamental, el Museo de Armas, las sedes de la Comisión Presidencial Coordinadora de la Política del Ejecutivo en Materia de Derechos Humanos **COPREDEH**, Secretaria de Análisis Estratégico de la Presidencia **SAE**, Dirección de Atención al Consumidor **DIACO**, Consejo Nacional de Atención al Migrante de Guatemala **CONAMIGUA**, Reservas Militares y la Banda de Música Civil de la Gobernación Departamental de Quiché.

Se planea rehabilitar el actual edificio para poder albergar oficinas de gobierno y tratar de centralizar, en la medida de lo posible, toda la gestión pública que tenga relación con las funciones de una Gobernación Departamental.

De acuerdo con un análisis en conjunto se priorizó y determinó reubicar en el edificio las sedes departamentales de las siguientes instituciones: Consejo Departamental de Desarrollo **CODEDE**, Coordinadora Nacional para la Reducción de Desastres **CONRED**, Secretaría de Seguridad Alimentaria y Nutricional de la Presidencia de la República **SESAN**, Instituto Guatemalteco de Turismo **INGUAT**, y Ministerio de Desarrollo **MIDES**.

14. INSTITUCIONES A UBICAR DENTRO DEL INMUEBLE:

PRIMER NIVEL

- **GOBERNACIÓN DEPARTAMENTAL DE QUICHÉ.** Despacho del Gobernador Departamental de Quiché.
- **MUSEO DE ARMAS,** Museo de Armas Departamental.
- **OFICINA DEL ADULTO MAYOR.**
- **CONAMIGUA,** Consejo Nacional de Atención al Migrante de Guatemala.
- **COPREDEH,** Comisión Presidencial Coordinadora de la Política del Ejecutivo en Materia de Derechos Humanos.
- **MIDES**, Ministerio de Desarrollo Social de Guatemala.
- **CONRED,** Coordinadora Nacional para la Reducción de Desastres.
- **CODEDE,** Consejo Departamental de Desarrollo.

NIVEL BAJO

- **GOBERNACIÓN DEPARTAMENTAL DE QUICHÉ,** Área Administrativa.
- **SESAN,** Secretaria de Seguridad Alimentaria y Nutricional de la Presidencia de la República.

TERCER NIVEL

- **INGUAT,** Instituto Guatemalteco de Turismo.
- **BANDA DE MÚSICA CIVIL DE LA GOBERNACIÓN DEPARTAMENTAL DE QUICHÉ.**

15. PROGRAMA DE NECESIDADES.

Fue desarrollado en conjunto con las autoridades gubernamentales del departamento para aprovechar al máximo los ambientes existentes y toda la infraestructura del inmueble.

PROGRAMA DE NECESIDADES
PRIMER NIVEL

1	SALON MUSEO
2	SALA DE SESIONES
3	SECRETARIA GOBERNACIÓN
4	DESPACHO GOBERNADOR
5	DORMITORIO DE GOBERNADOR
6	BAÑO DE GOBERNADOR
7	CAFETERIA
8	CAFE
9	CORREDOR PRINCIPAL
10	MODULO DE GRADAS
11	CORREDOR LATERAL
12	OFICINA DEL ADULTO MAYOR
13	OFICINA CONAMIGUA
14	OFICINA COPREDEH
15	OFICINA MIDES
16	BODEGAS CONRED
17	OFICINA DELEGADO DE CONRED
18	OFICINA TECNICOS DE CONRED
19	MODULO DE GRADAS
20	OFICINA DIRECTOR CODEDE
21	OFICINA SECRETARÍA CODEDE
22	OFICINA FINANCIEROS CODEDE
23	ARCHIVO CODEDE
24	BODEGA CODEDE
25	CORREDOR POSTERIOR
26	BAÑOS GENERALES
27	BODEGAS CONRED
28	BAÑOS MUJERES
29	BAÑOS HOMBRES
30	PARQUEO

PROGRAMA DE NECESIDADES
NIVEL BAJO

1	FINANCIERO GOBERNACIÓN
2	SECRETARÍA FINANCIERO
3	SALA DE SEGURIDAD CIRCUITO CERRADO TV
4	OFICINA ASESORES GOBERNADOR
5	CORREDOR PRINCIPAL
6	PATIO INTERIOR
7	SEDE SESAN
8	BAÑOS GENERALES
9	BODEGA SESAN
10	MODULO DE OFICINAS
11	MODULO DE GRADAS

PROGRAMA DE NECESIDADES
TERCER NIVEL

1	CORREDOR SECUNDARIO
2	SALA PARA BANDA DE MUSICA CIVIL GOBERNACIÓN DEPARTAMENTAL
3	DELEGADO INGUAT
4	MODULO DE GRADAS

16. MATRIZ DE RELACIONES

Luego de realizar mesas de trabajo con las instituciones interesadas en ocupar dicho inmueble y aplicando criterios de diseño arquitectónico entre los distintos ambientes se logró finalizar y concretar las siguiente matriz de relaciones.

MATRIZ DE RELACIONES PRIMER NIVEL

1	SALON MUSEO
2	SALA DE SESIONES
3	SECRETARIA GOBERNACIÓN
4	DESPACHO GOBERNADOR
5	DORMITORIO DE GOBERNADOR
6	BAÑO DE GOBERNADOR
7	CAFETERIA
8	CAFE
9	CORREDOR PRINCIPAL
10	MODULO DE GRADAS
11	CORREDOR LATERAL
12	OFICINA DEL ADULTO MAYOR
13	OFICINA CONAMIGUA
14	OFICINA COPREDEH
15	OFICINA MIDES
16	BODEGAS CONRED
17	OFICINA DELEGADO DE CONRED
18	OFICINA TECNICOS DE CONRED
19	MODULO DE GRADAS
20	OFICINA DIRECTOR CODEDE
21	OFICINA SECRETARÍA CODEDE
22	OFICINA FINANCIEROS CODEDE
23	ARCHIVO CODEDE
24	BODEGA CODEDE
25	CORREDOR POSTERIOR
26	BAÑOS GENERALES
27	BODEGAS CONRED
28	BAÑOS MUJERES
29	BAÑOS HOMBRES
30	PARQUEO

MATRIZ DE RELACIONES NIVEL BAJO

1	FINANCIERO GOBERNACIÓN
2	SECRETARÍA FINANCIERO
3	SALA DE SEGURIDAD CIRCUITO CERRADO TV
4	OFICINA ASESORES GOBERNADOR
5	CORREDOR PRINCIPAL
6	PATIO INTERIOR
7	SEDE SESAN
8	BAÑOS GENERALES
9	BODEGA SESAN
10	MODULO DE OFICINAS
11	MODULO DE GRADAS

MATRIZ DE RELACIONES TERCER NIVEL

1	CORREDOR SECUNDARIO
2	SALA PARA BANDA DE MUSICA CIVIL GOBERNACIÓN DEPARTAMENTAL
3	DELEGADO INGUAT
4	MODULO DE GRADAS

NOMENCLATURA	
●	RELACIÓN NECESARIA

17. DIAGRAMA DE RELACIONES.

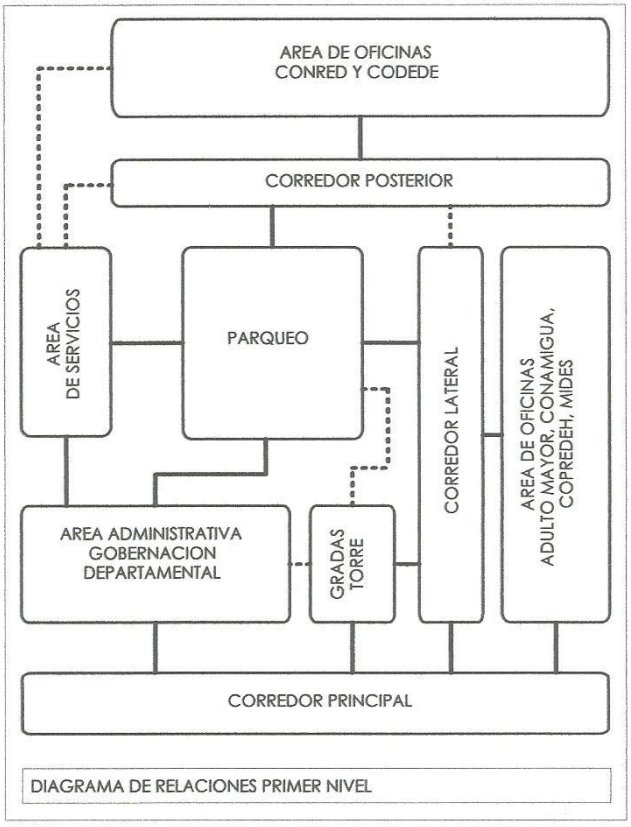

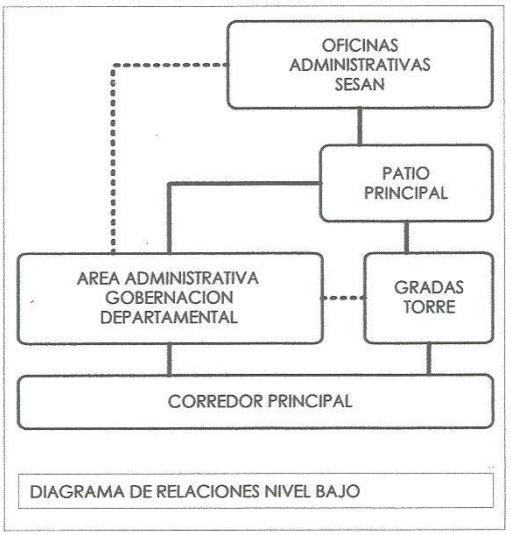

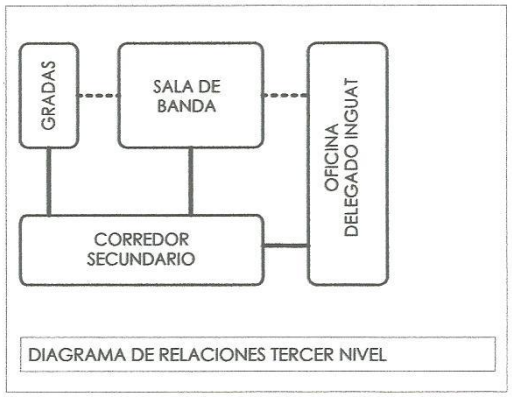

NOMENCLATURA	
———	RELACIÓN DIRECTA
- - - - -	RELACIÓN INDIRECTA

ELABORACIÓN PROPIA

CAPÍTULO III

DISEÑO ARQUITECTÓNICO

18. LEVANTAMIENTO ARQUITECTÓNICO Y PROPUESTA.

A continuación se presenta el levantamiento completo del estado actual del edificio de Gobernación Departamental de Quiché, así como la propuesta de Rehabilitación y su nuevo uso.

- Planta Alta de materiales y sistemas constructivos ……..……hoja 1 / 34
- Planta Baja y 3er. Nivel de materiales y sistemas constructivos….....hoja 2 / 34
- Elevación Poniente y Sur de materiales y sistemas constructivos……..hoja 3 / 34
- Elevación Norte y Oriente de materiales y sistemas constructivos…….hoja 4 / 34
- Planta Alta de daños y deterioros……hoja 5 / 34
- Planta Baja y 3er. Nivel de daños y deterioros……..……hoja 6 / 34
- Elevaciones Poniente y Sur de daños y deterioros……..hoja 7 / 34
- Elevaciones Norte y Oriente de daños y deterioros ……..hoja 8 / 34
- Planta Arquitectónica Nivel Alto …….……..….hoja 9 / 34
- Planta Arquitectónica Nivel Bajo y 3er.Nivel……..hoja 10 / 34
- Elevación Poniente y Sur……...…hoja 11 / 34
- Elevación Norte y Oriente……...…….hoja 12 / 34
- Sección A _ A´…….….hoja 13 / 34
- Planta Alta de Detalle de Encajuelado……hoja 14 / 34
- Planta Baja y 3er. Nivel de Detalle de Encajuelado……...….hoja 15 / 34
- Planta de Techos…….....…hoja 16 / 34
- Planta Acotada Nivel Alto……....hoja 17 / 34
- Planta Acatada Nivel bajo y 3er. Nivel……...…..hoja 18 / 34
- Planta de Acabados Nivel Alto……..……hoja 19 / 34
- Planta de Acabados Nivel Bajo y 3er. Nivel……..…..hoja 20 / 34
- Planta de Puertas y Ventanas Nivel Alto……..……hoja 21 / 34
- Planta de Puertas y Ventanas Nivel Bajo y 3er. Nivel……..….hoja 22 / 34
- Detalles de Puertas y Ventanas……..…hoja 23 / 34
- Planta de Iluminación Nivel Alto……hoja 24 / 34

- Planta de Iluminación Nivel Bajo y 3er. Nivel……..…hoja 25 / 34
- Planta Alta de Instalación de Fuerza……....hoja 26 / 34
- Planta Baja y 3er. Nivel de Instalación de Fuerza……..……hoja 27 / 34
- Planta de Drenajes Nivel Alto……..hoja 28 / 34
- Planta de Drenajes Nivel Bajo……..……hoja 29 / 34
- Planta Alta de Instalación de Agua Potable……..……hoja 30 / 34
- Planta Baja de Instalación de Agua Potable……..……...hoja 31 / 34
- Detalle de Cisterna…….....hoja 32 / 34
- Detalle de Instalaciones Sanitarias…….……hoja 33 / 34
- Planta de Estructura de Techos……...…hoja 34 / 34

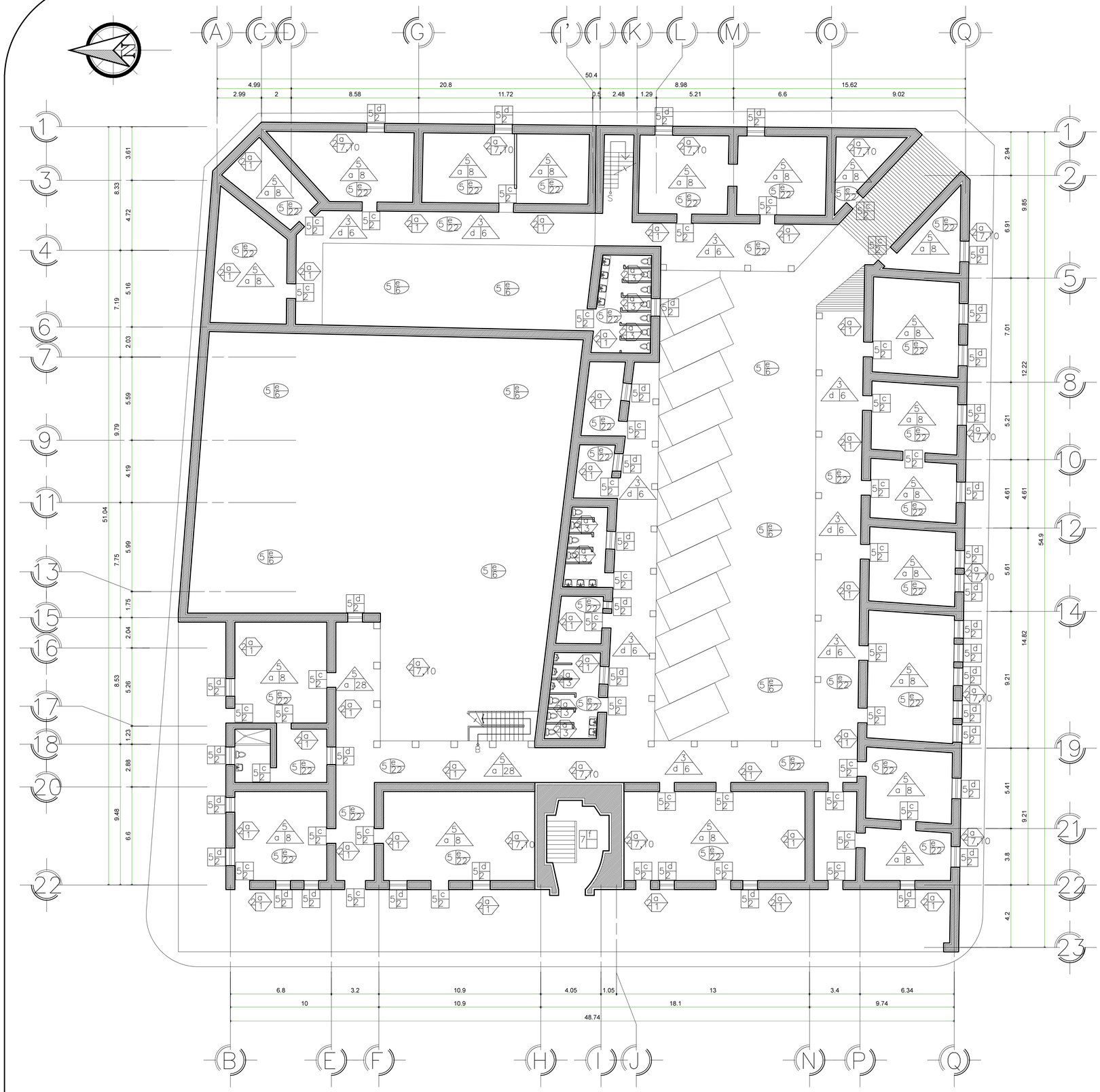

PLANTA ACOTADA NIVEL ALTO

ESCALA: 1/140

RENGLON	TIPO		MATERIALES
1. CIMIENTO	a. CORRIDO	b. AISLADO	1. LADRILLO DE BARRO 2. MADERA 3. BLOCK POMEZ 4. HIERRO 5. CALICANTO 6. CEMENTO 7. PIEDRA 8. LAMINA DE ZINC 9. LAMINA DURALITA 10. LADRILLO 11. CAL 12. YESO 13. TAPIAL 14. BARRO 15. PINTURA DE ACEITE 16. PINTURA DE ACEITE 17. P.V.C 18. POLIDUCTO 19. DUCTON 20. CABLE 21. HIERRO GALVANIZADO 22. CEMENTO LIQUIDO 23. MACHIMBRE 24. MALLA DE GALLINERO 25. TABLA YESO 26. METAL 27. GRANITO 28. TERRAZA ESPAÑOLA 29. TIERRA 30. ARENA 31. MALLA ACERO GALVANIZADO 32. CERNIDO PLASTICO 33. ALUMINIO MILL FINISH 34. GRAMA + PLANTAS 34. CIELO FIBRA MINERAL 35. ASBESTO 36. VIDRIO+MALLA DE GALLINERO 37. ALIZADO 38. ASBESTO
2. ELEMENTOS DE CARGA VERTICAL	a. MUROS b. PARALES c. PILASTRAS d. MOCHETAS Y/O COSTILLAS	e. COLUMNAS f. GRADAS g. CONTRAFUERTES	
3. ELEMENTOS DE CARGA HORIZONTAL	a. VIGAS b. SOLERA CORRIDA c. DINTEL	d. LOSAS e. NERVIOS	
4. ELEMENTOS MIXTOS	a. ARCOS b. TIJERAS O ARMADURAS c. BREIZAS,TENDALES,COSTANERAS d. ENTREPISO	e. ARBOTANTES f. BOVEDAS g. CUPULAS h. JOIST	
5. SUPERESTRUCTURA	a. CUBIERTA b. TABIQUE c. PUERTAS d. VENTANAS e. PISOS f. MACHIMBRE g. ELEMENTOS DECORATIVOS h. BARANDA i. ZOCALO j. ALISADO DE CAL	h. REVESTIMIENTO l. REPELLO m. CERNIDO N. TAPIADO ñ. MARCOS o. CIELO FALSO p. ALIZADO q. BLOCK LIMPIO r. BALCON	
6. INSTALACIONES	a. HIDRAULICAS b. SANITARIAS	c. ELECTRICAS d. ESPECIALES	
7. COMPLEMENTOS	a. JARDINERIA b. CARPINTERIA c. HERRERIA d. VIDRIERIA	e. SENALIZACION f. RELOJ g. CAMPANA h. PORTON j. PERSIANA	
8. SISTEMA DE ORNAMENTACION	a. EMPOTRADOS b. ADOSADOS		
9. MUEBLES FIJOS	a. EMPOTRADOS		

R: RENGLON
T: TIPO
M: MATERIAL

- MURO
- CERRAMIENTO
- CUBIERTA
- ELEMENTOS DECORATIVOS
- ELEMENTOS ESTRUCTURALES
- PISO

NOMENCLATURA DE MATERIALES SISTEMAS CONSTRUCTIVOS

PROPIETARIO

PLANIFICADOR

fecha: 12-11-2013
escala: INDICADA
propietario:

contenido: PLANTA ALTA DE MATERIALES Y SISTEMAS CONSTRUCTIVOS

proyecto: RESTAURACION Y HABILITACION DE EDIFICIO DE GOBERNACION

ubicación: SANTA CRUZ EL QUICHE

especialidad: RESTAURACION

hoja: PRO

total de hojas: 1/34

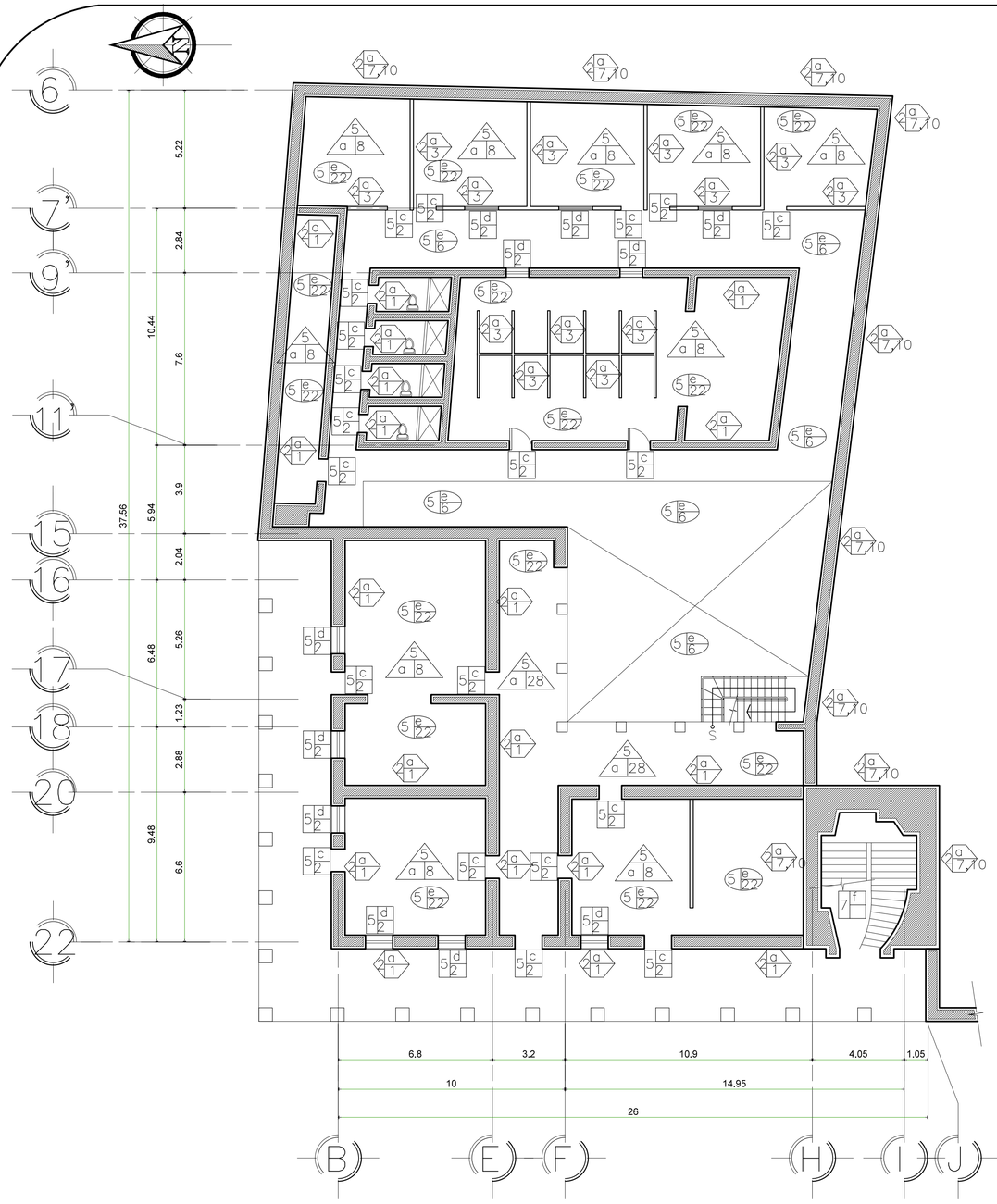

PLANTA ACOTADA NIVEL BAJO

ESCALA: 1/125

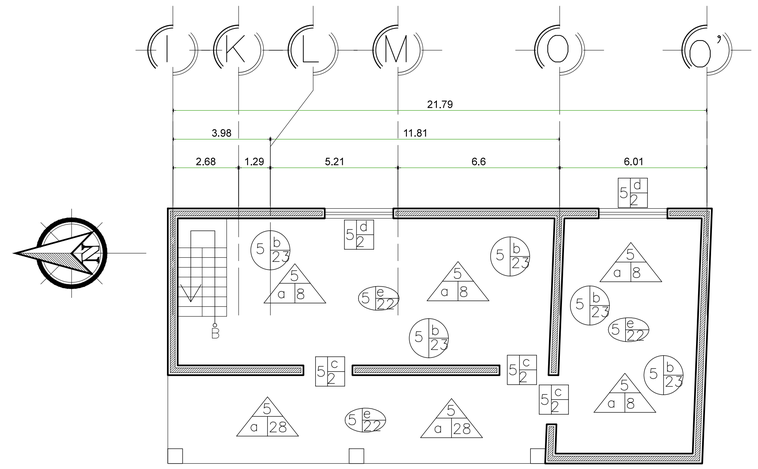

PLANTA ACOTADA 3ER NIVEL

ESCALA: 1/125

RENGLON		TIPO	
1.	CIMIENTO	a. CORRIDO	b. AISLADO
2.	ELEMENTOS DE CARGA VERTICAL	a. MUROS b. PARALES c. PILASTRAS d. MOCHETAS Y/O COSTILLAS	e. COLUMNAS f. GRADAS g. CONTRAFUERTES
3.	ELEMENTOS DE CARGA HORIZONTAL	a. VIGAS b. SOLERA CORRIDA c. DINTEL	d. LOSAS e. NERVIOS
4.	ELEMENTOS MIXTOS	a. ARCOS b. TIJERAS O ARMADURAS c. BREIZAS,TENDALES,COSTANERAS d. ENTREPISO	e. ARBOTANTES f. BOVEDAS g. CUPULAS h. JOIST
5.	SUPERESTRUCTURA	a. CUBIERTA b. TABIQUE c. PUERTAS d. VENTANAS e. PISOS f. MACHIMBRE g. ELEMENTOS DECORATIVOS h. BARANDA i. ZOCALO j. ALISADO DE CAL	h. REVESTIMIENTO i. REPELLO m. CERNIDO N. TAPIADO ñ. MARCOS o. CIELO FALSO p. ALIZADO q. BLOCK LIMPIO r. BALCON
6.	INSTALACIONES	a. HIDRAULICAS b. SANITARIAS	c. ELECTRICAS d. ESPECIALES
7.	COMPLEMENTOS	a. JARDINERIA b. CARPINTERIA c. HERRERIA d. VIDRIERIA	e. SENALIZACION f. RELOJ g. CAMPANA h. PORTON j. PERSIANA
8.	SISTEMA DE ORNAMENTACION	a. EMPOTRADOS b. ADOSADOS	
9.	MUEBLES FIJOS	a. EMPOTRADOS	

MATERIALES

1. LADRILLO DE BARRO
2. MADERA
3. BLOCK POMEZ
4. HIERRO
5. CALICANTO
6. CEMENTO
7. PIEDRA
8. LAMINA DE ZINC
9. LAMINA DURALITA
10. LADRILLO
11. CAL
12. YESO
13. TAPIAL
14. BARRO
15. PINTURA DE ACEITE
16. PINTURA DE ACEITE
17. P.V.C
18. POLIDUCTO
19. DUCTON
20. CABLE
21. HIERRO GALVANIZADO
22. CEMENTO LIQUIDO
23. MACHIMBRE
24. MALLA DE GALLINERO
25. TABLA YESO
26. METAL
27. GRANITO
28. TERRAZA ESPAÑOLA
29. TIERRA
30. ARENA
31. MALLA ACERO GALVANIZADO
32. CERNIDO PLASTICO
33. ALUMINIO MILL FINISH
34. GRAMA + PLANTAS
34. CIELO FIBRA MINERAL
35. ASBESTO
36. VIDRIO+MALLA DE GALLINERO
37. ALIZADO
38. ASBESTO

R: RENGLON
T: TIPO
M: MATERIAL

- MURO
- CERRAMIENTO
- CUBIERTA
- ELEMENTOS DECORATIVOS
- ELEMENTOS ESTRUCTURALES
- PISO

PROPIETARIO

PLANIFICADOR

fecha: 12-11-2013
escala: INDICADA
propietario:

contenido: PLANTA BAJA Y 3er. NIVEL DE MATERIALES Y SISTEMAS CONSTRUCTIVOS

proyecto: RESTAURACION Y HABILITACION DE EDIFICIO DE GOBERNACION

ubicación: SANTA CRUZ EL QUICHE

especialidad: RESTAURACION

hoja: PRO

total de hojas: 2/34

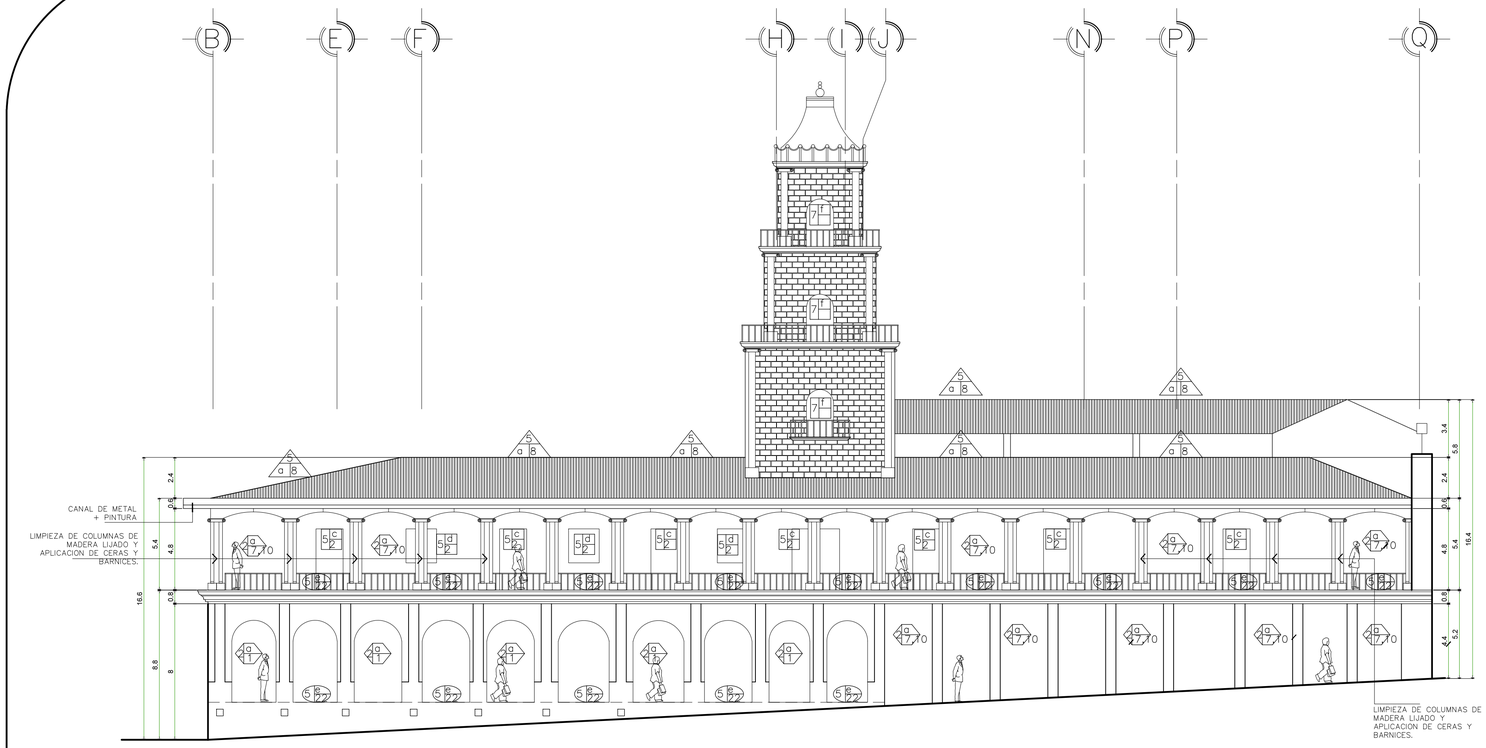

ELEVACION PONIENTE

ESCALA: 1/180

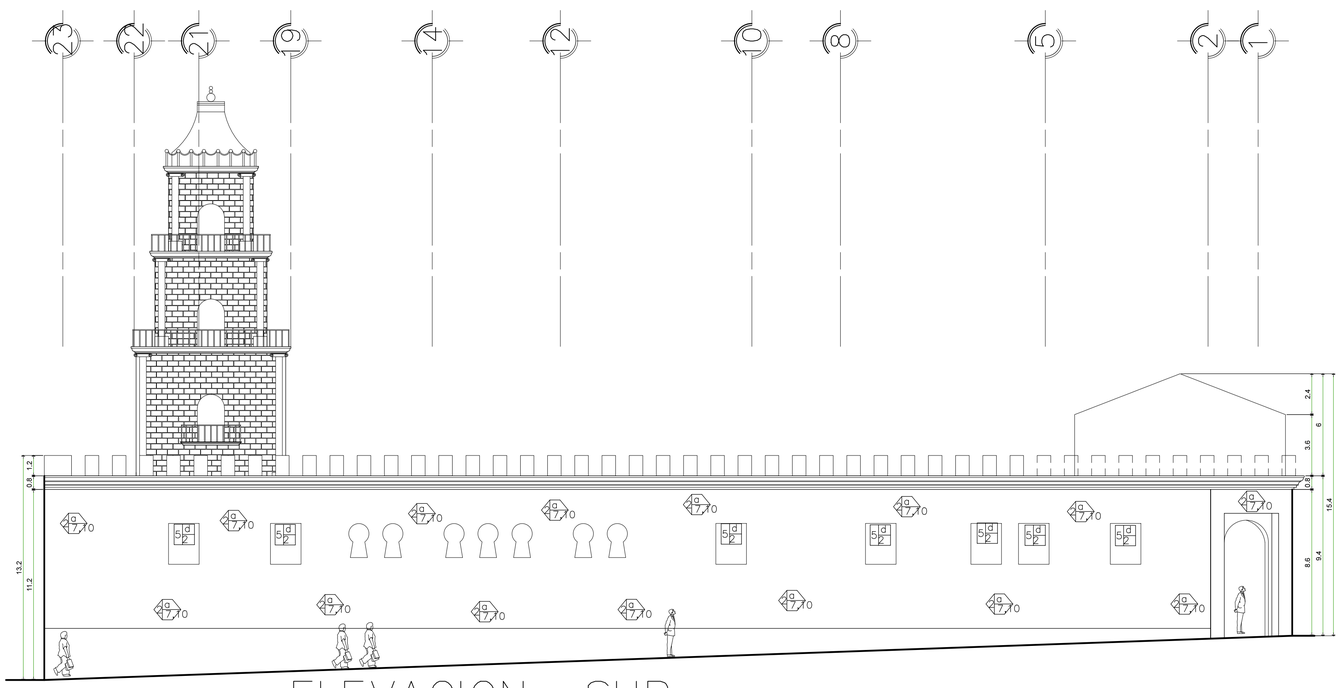

ELEVACION SUR

ESCALA: 1/180

RENGLON		TIPO	
1.	CIMIENTO	a. CORRIDO	b. AISLADO
2.	ELEMENTOS DE CARGA VERTICAL	a. MUROS b. PARALES c. PILASTRAS d. MOCHETAS Y/O COSTILLAS	e. COLUMNAS f. GRADAS g. CONTRAFUERTES
3.	ELEMENTOS DE CARGA HORIZONTAL	a. VIGAS b. SOLERA CORRIDA c. DINTEL	d. LOSAS e. NERVIOS
4.	ELEMENTOS MIXTOS	a. ARCOS b. TIJERAS O ARMADURAS c. BREIZAS,TENDALES,COSTANERAS d. ENTREPISO	e. ARBOTANTES f. BOVEDAS g. CUPULAS h. JOIST
5.	SUPERESTRUCTURA	a. CUBIERTA b. TABIQUE c. PUERTAS d. VENTANAS e. PISOS f. MACHIMBRE g. ELEMENTOS DECORATIVOS h. BARANDA i. ZOCALO j. ALISADO DE CAL	h. REVESTIMIENTO l. REPELLO m. CERNIDO N. TAPIADO ñ. MARCOS o. CIELO FALSO p. ALIZADO q. BLOCK LIMPIO r. BALCON
6.	INSTALACIONES	a. HIDRAULICAS b. SANITARIAS	c. ELECTRICAS d. ESPECIALES
7.	COMPLEMENTOS	a. JARDINERIA b. CARPINTERIA c. HERRERIA d. VIDRIERIA	e. SEÑALIZACION f. RELOJ g. CAMPANA h. PORTON j. PERSIANA
8.	SISTEMA DE ORNAMENTACION	a. EMPOTRADOS b. ADOSADOS	
9.	MUEBLES FIJOS	a. EMPOTRADOS	

MATERIALES

1. LADRILLO DE BARRO
2. MADERA
3. BLOCK POMEZ
4. HIERRO
5. CALICANTO
6. CEMENTO
7. PIEDRA
8. LAMINA DE ZINC
9. LAMINA DURALITA
10. LADRILLO
11. CAL
12. YESO
13. TAPIAL
14. BARRO
15. PINTURA DE ACEITE
16. PINTURA DE ACEITE
17. P.V.C
18. POLIDUCTO
19. DUCTON
20. CABLE
21. HIERRO GALVANIZADO
22. CEMENTO LIQUIDO
23. MACHIMBRE
24. MALLA DE GALLINERO
25. TABLA YESO
26. METAL
27. GRANITO
28. TERRAZA ESPAÑOLA
29. TIERRA
30. ARENA
31. MALLA ACERO GALVANIZADO
32. CERNIDO PLASTICO
33. ALUMINIO MILL FINISH
34. GRAMA + PLANTAS
34. CIELO FIBRA MINERAL
35. ASBESTO
36. VIDRIO+MALLA DE GALLINERO
37. ALIZADO
38. ASBESTO

R: RENGLON
T: TIPO
M: MATERIAL

- MURO
- CERRAMIENTO
- CUBIERTA
- ELEMENTOS DECORATIVOS
- ELEMENTOS ESTRUCTURALES
- PISO

NOMENCLATURA DE MATERIALES Y SISTEMAS CONSTRUCTIVOS

PROPIETARIO

PLANIFICADOR

fecha: 12-11-2013
escala: INDICADA
propietario:

contenido: SECCION PONIENTE Y SUR DE MATERIALES Y SISTEMAS CONSTRUCTIVOS

proyecto: RESTAURACION Y HABILITACION DE EDIFICIO DE GOBERNACION

ubicación: SANTA CRUZ EL QUICHE

especialidad: RESTAURACION

hoja: PRO

total de hojas: 3/34

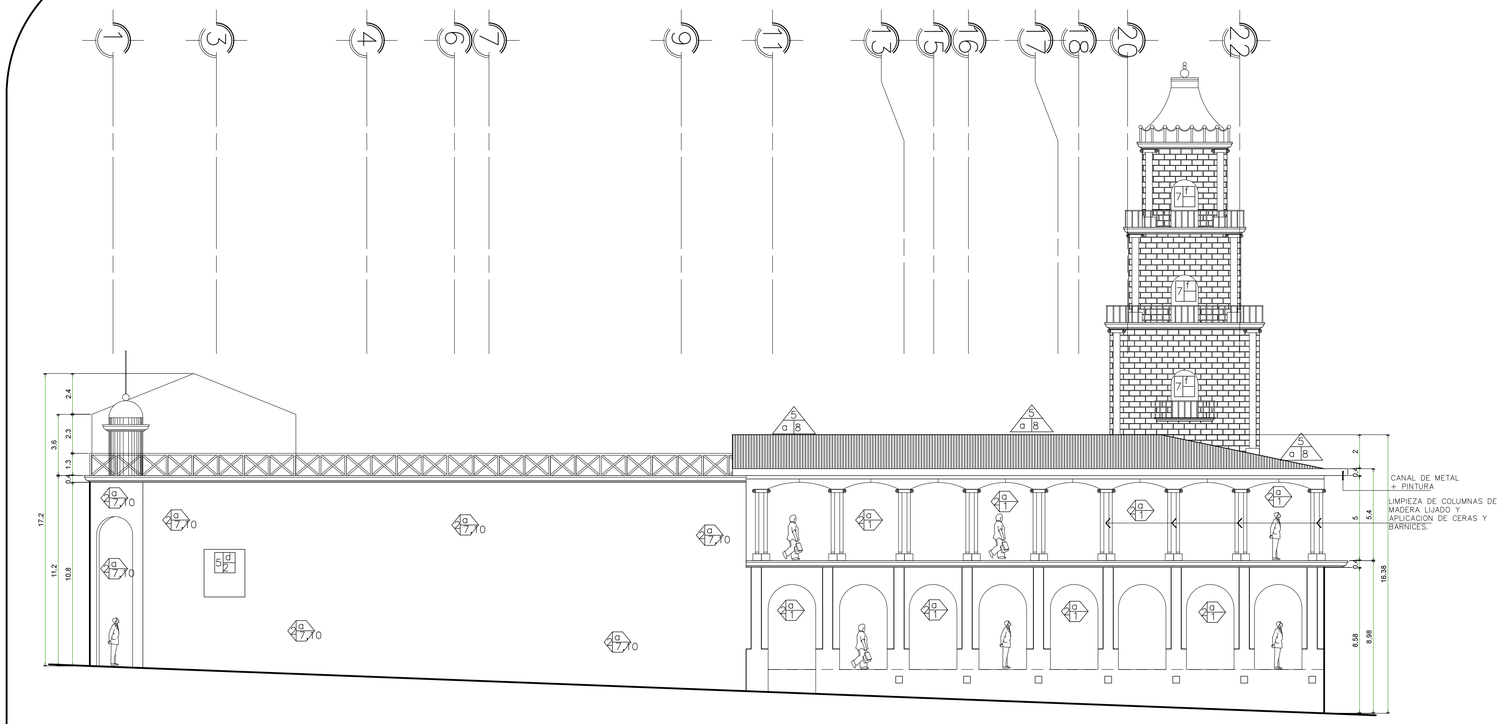

ELEVACION NORTE

ESCALA: 1/180

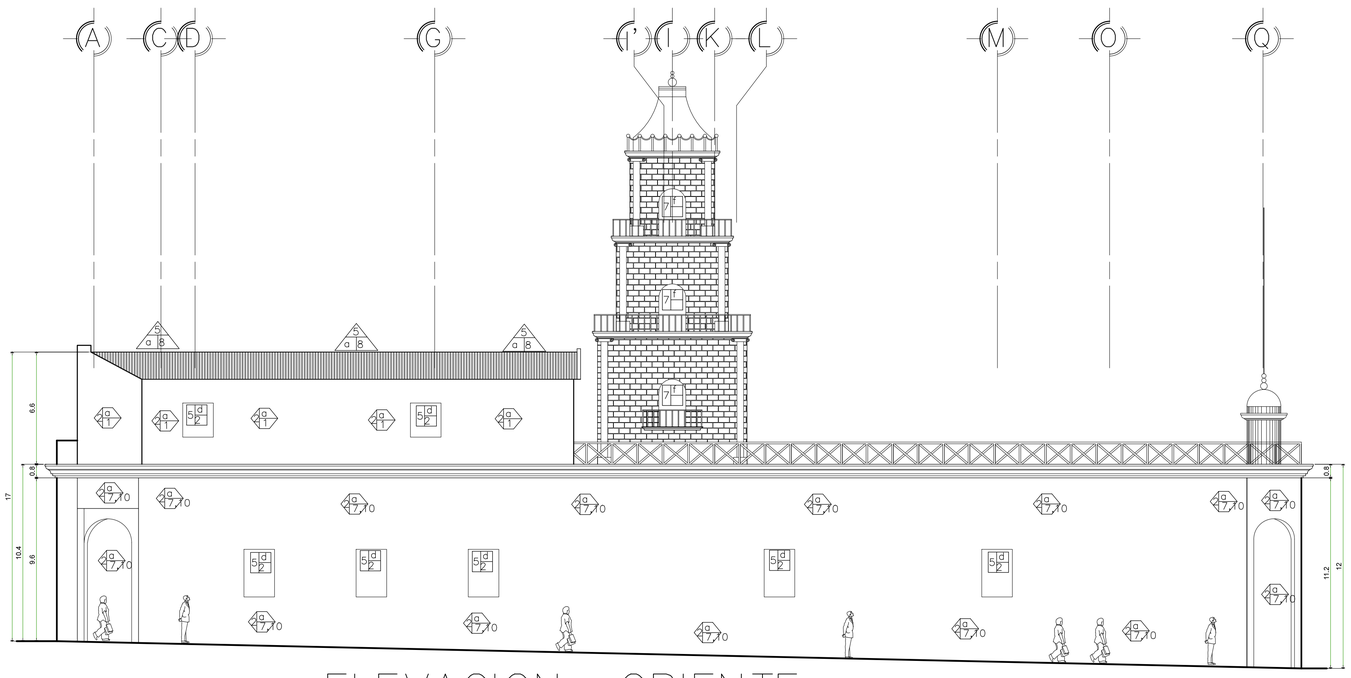

ELEVACION ORIENTE

ESCALA: 1/180

RENGLON		TIPO	
1.	CIMIENTO	a. CORRIDO	b. AISLADO
2.	ELEMENTOS DE CARGA VERTICAL	a. MUROS b. PARALES c. PILASTRAS d. MOCHETAS Y/O COSTILLAS	e. COLUMNAS f. GRADAS g. CONTRAFUERTES
3.	ELEMENTOS DE CARGA HORIZONTAL	a. VIGAS b. SOLERA CORRIDA c. DINTEL	d. LOSAS e. NERVIOS
4.	ELEMENTOS MIXTOS	a. ARCOS b. TUERAS O ARMADURAS c. BREIZAS,TENDALES,COSTANERAS d. ENTREPISO	e. ARBOTANTES f. BOVEDAS g. CUPULAS h. JOIST
5.	SUPERESTRUCTURA	a. CUBIERTA b. TABIQUE c. PUERTAS d. VENTANAS e. PISOS f. MACHIMBRE g. ELEMENTOS DECORATIVOS h. BARANDA i. ZOCALO j. ALISADO DE CAL	h. REVESTIMIENTO l. REPELLO m. CERNIDO N. TAPIADO ñ. MARCOS o. CIELO FALSO p. ALIZADO q. BLOCK LIMPIO r. BALCON
6.	INSTALACIONES	a. HIDRAULICAS b. SANITARIAS	c. ELECTRICAS d. ESPECIALES
7.	COMPLEMENTOS	a. JARDINERIA b. CARPINTERIA c. HERRERIA d. VIDRIERIA	e. SEÑALIZACION f. RELOJ g. CAMPANA h. PORTON j. PERSIANA
8.	SISTEMA DE ORNAMENTACION	a. EMPOTRADOS b. ADOSADOS	
9.	MUEBLES FIJOS	a. EMPOTRADOS	

MATERIALES
1. LADRILLO DE BARRO
2. MADERA
3. BLOCK POMEZ
4. HIERRO
5. CALICANTO
6. CEMENTO
7. PIEDRA
8. LAMINA DE ZINC
9. LAMINA DURALITA
10. LADRILLO
11. CAL
12. YESO
13. TAPIAL
14. BARRO
15. PINTURA DE ACEITE
16. PINTURA DE ACEITE
17. P.V.C
18. POLIDUCTO
19. DUCTON
20. CABLE
21. HIERRO GALVANIZADO
22. CEMENTO LIQUIDO
23. MACHIMBRE
24. MALLA DE GALLINERO
25. TABLA YESO
26. METAL
27. GRANITO
28. TERRAZA ESPAÑOLA
29. TIERRA
30. ARENA
31. MALLA ACERO GALVANIZADO
32. CERNIDO PLASTICO
33. ALUMINIO MILL FINISH
34. GRAMA + PLANTAS
34. CIELO FIBRA MINERAL
35. ASBESTO
36. VIDRIO+MALLA DE GALLINERO
37. ALIZADO
38. ASBESTO

R: RENGLON
T: TIPO
M: MATERIAL

- MURO
- CERRAMIENTO
- CUBIERTA
- ELEMENTOS DECORATIVOS
- ELEMENTOS ESTRUCTURALES
- PISO

NOMENCLATURA DE MATERIALES Y SISTEMAS CONSTRUCTIVOS

PROPIETARIO

PLANIFICADOR

fecha: 12-11-2013
escala: INDICADA
propietario:

contenido: SECCION NORTE Y ORIENTE DE MATERIALES Y SISTEMAS CONSTRUCTIVOS

proyecto: RESTAURACION Y HABILITACION DE EDIFICIO DE GOBERNACION

ubicación: SANTA CRUZ EL QUICHE

especialidad: RESTAURACION

hoja: PRO

total de hojas: 4/34

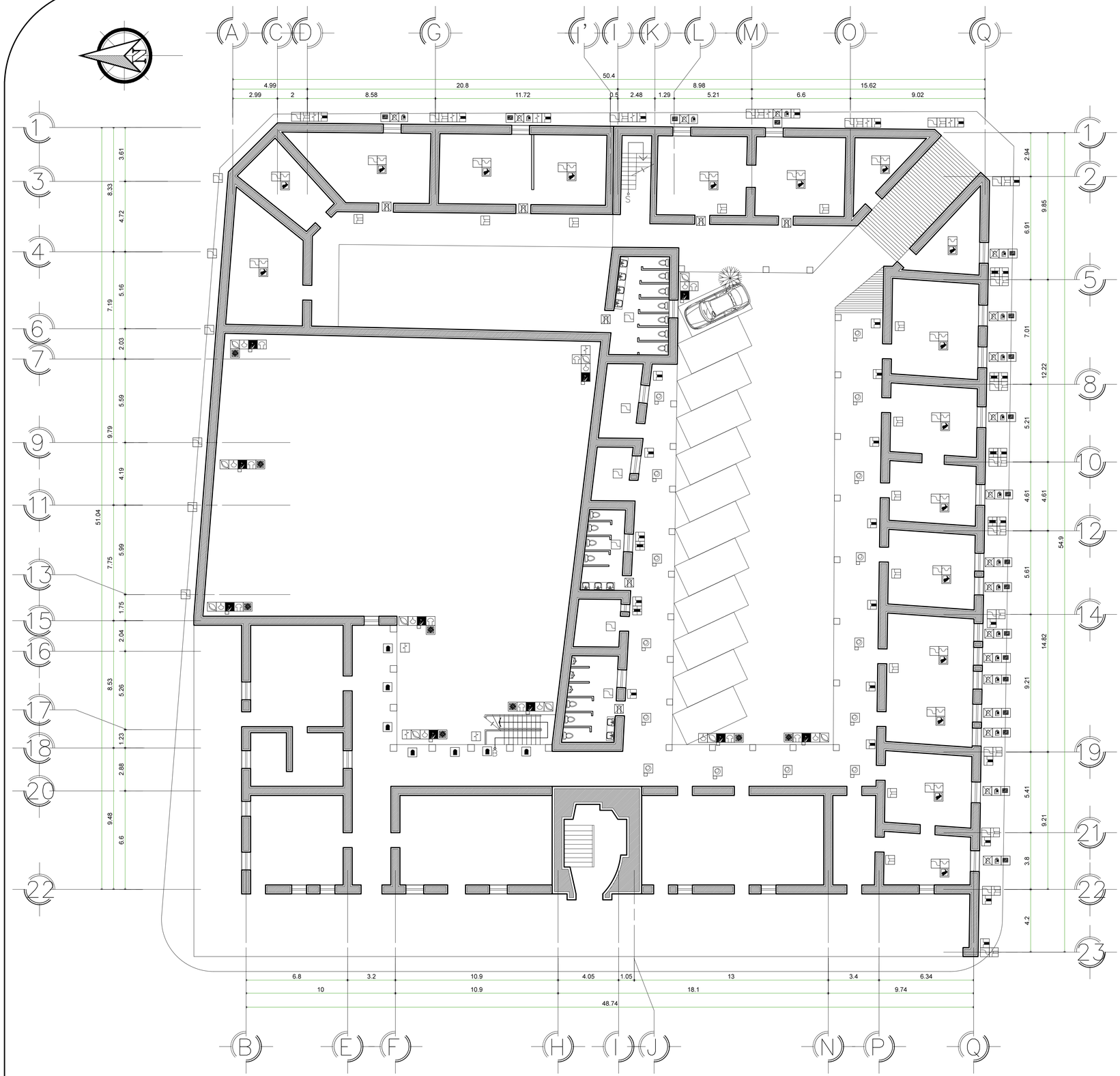

PLANTA ACOTADA NIVEL ALTO

ESCALA: 1/140

NOMENCLATURA		
1		AGREGADO ESPACIAL Y/O CONCEPTUAL
2		FALTANTE DE ELEMENTO
3		DESPRENDIMIENTO Y/O FALTANTE DE ACABADO
4		DISGREGACION DE MATERIALES
5		DISGREGACION O RUPTURA DE LADRILLO
6		GRIETAS Y FISURAS
7		DETERIORO EN JAMBAS
8		PUERTA FALTANTE
9		VENTANA FALTANTE
10		VIDRIO FALTANTE
11		VANOS TAPIADOS
12		PRESENCIA DE SALES
13		DISGREGACION Y OXIDACION DE LAMINA DE ZINC
14		INSTALACION EXPUESTA
15		PRESENCIA DE VEGETALES
16		PRESENCIA DE HUMEDAD
17		PRESENCIA DE MACROFLORA
18		PRESENCIA DE HONGOS
19		DETERIORO EN MUROS
20		MOLDURA DAÑADA O FALTANTE
21		PISO DAÑADO O FALTANTE
22		DETERIORO EN MADERA
23		DECOLORACION MANCHAS
24		PRESENCIA DE BASURA
25		PRESENCIA DE TELARAÑA + POLVO
26		FALTANTE O DAÑO CIELO FALSO
27		OXIDO
28		ELEMENTO ESTRUCTURAL ADOSADO

NOMENCLATURA DE DAÑOS Y DETERIOROS

PROPIETARIO

PLANIFICADOR

fecha: 12-11-2013
escala: INDICADA
propietario:

contenido: PLANTA ALTA DE DAÑOS Y DETERIOROS

proyecto: RESTAURACION Y HABILITACION DE EDIFICIO DE GOBERNACION

ubicación: SANTA CRUZ EL QUICHE

especialidad: RESTAURACION

hoja: PRO

total de hojas: 5/34

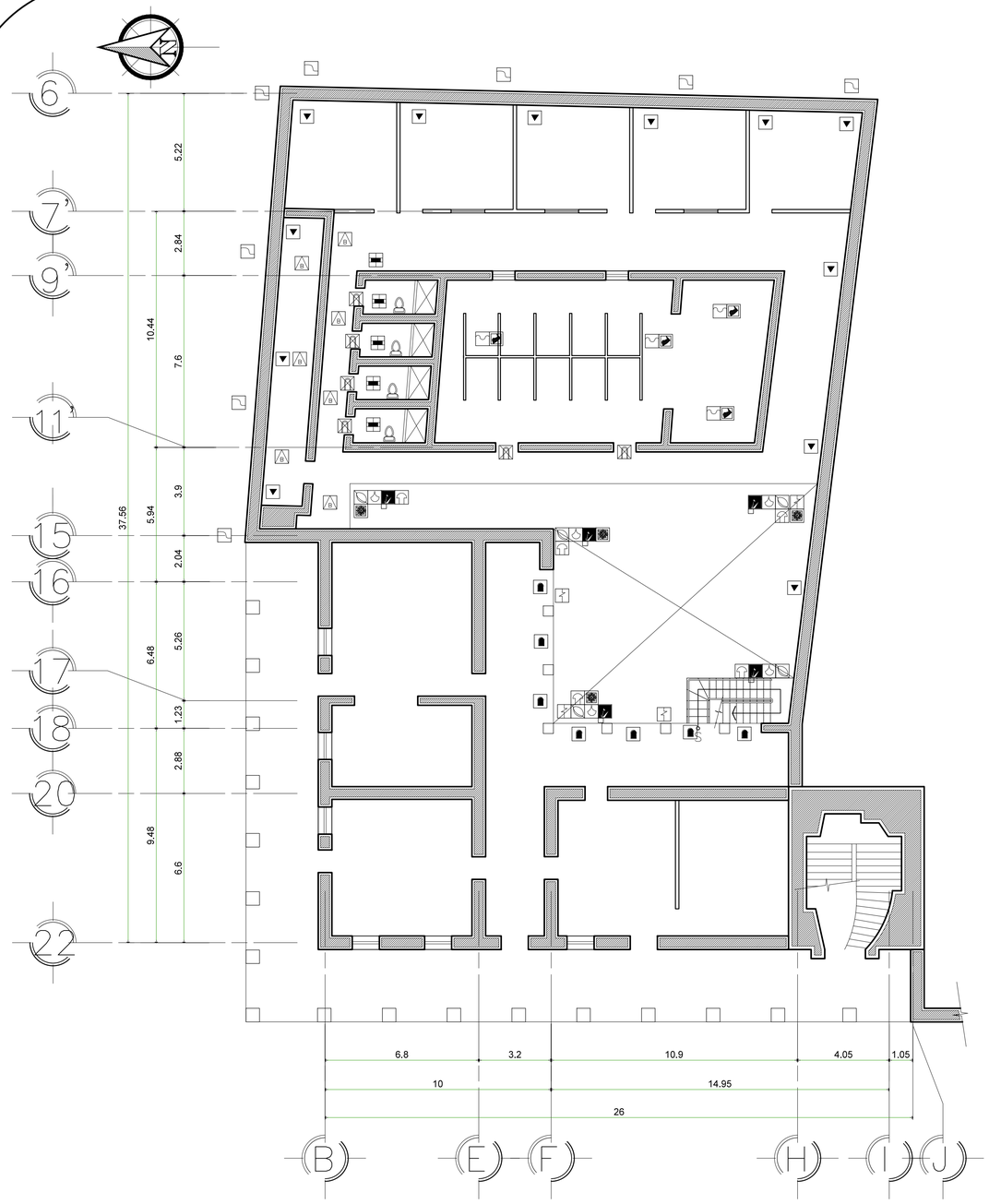

PLANTA ACOTADA NIVEL BAJO

ESCALA: 1/125

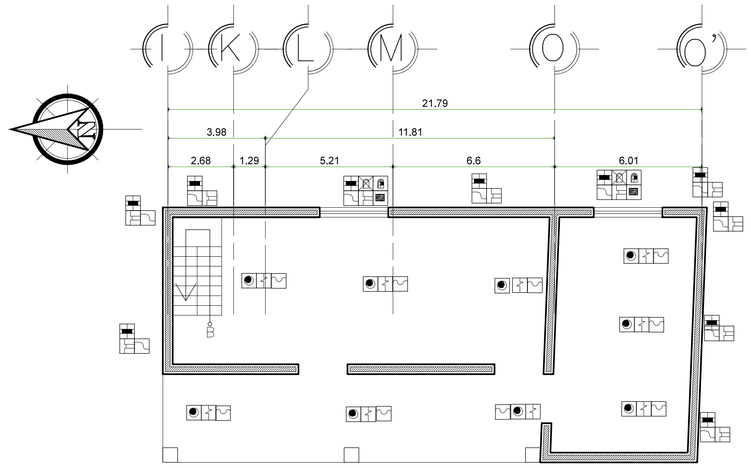

PLANTA ACOTADA 3ER NIVEL

ESCALA: 1/125

NOMENCLATURA

1		AGREGADO ESPACIAL Y/O CONCEPTUAL
2		FALTANTE DE ELEMENTO
3		DESPRENDIMIENTO Y/O FALTANTE DE ACABADO
4		DISGREGACION DE MATERIALES
5		DISGREGACION O RUPTURA DE LADRILLO
6		GRIETAS Y FISURAS
7		DETERIORO EN JAMBAS
8		PUERTA FALTANTE
9		VENTANA FALTANTE
10		VIDRIO FALTANTE
11		VANOS TAPIADOS
12		PRESENCIA DE SALES
13		DISGREGACION Y OXIDACION DE LAMINA DE ZINC
14		INSTALACION EXPUESTA
15		PRESENCIA DE VEGETALES
16		PRESENCIA DE HUMEDAD
17		PRESENCIA DE MACROFLORA
18		PRESENCIA DE HONGOS
19		DETERIORO EN MUROS
20		MOLDURA DAÑADA O FALTANTE
21		PISO DAÑADO O FALTANTE
22		DETERIORO EN MADERA
23		DECOLORACION MANCHAS
24	B	PRESENCIA DE BASURA
25		PRESENCIA DE TELARAÑA + POLVO
26		FALTANTE O DAÑO CIELO FALSO
27		OXIDO
28		ELEMENTO ESTRUCTURAL ADOSADO

NOMENCLATURA DE DAÑOS Y DETERIOROS

PROPIETARIO

PLANIFICADOR

fecha: 12-11-2013
escala: INDICADA
propietario:

contenido: PLANTA BAJA Y 3ER. NIVEL DAÑOS Y DETERIOROS

proyecto: RESTAURACION Y HABILITACION DE EDIFICIO DE GOBERNACION

ubicación: SANTA CRUZ EL QUICHE

especialidad: RESTAURACION

hoja: PRO

total de hojas: 6/34

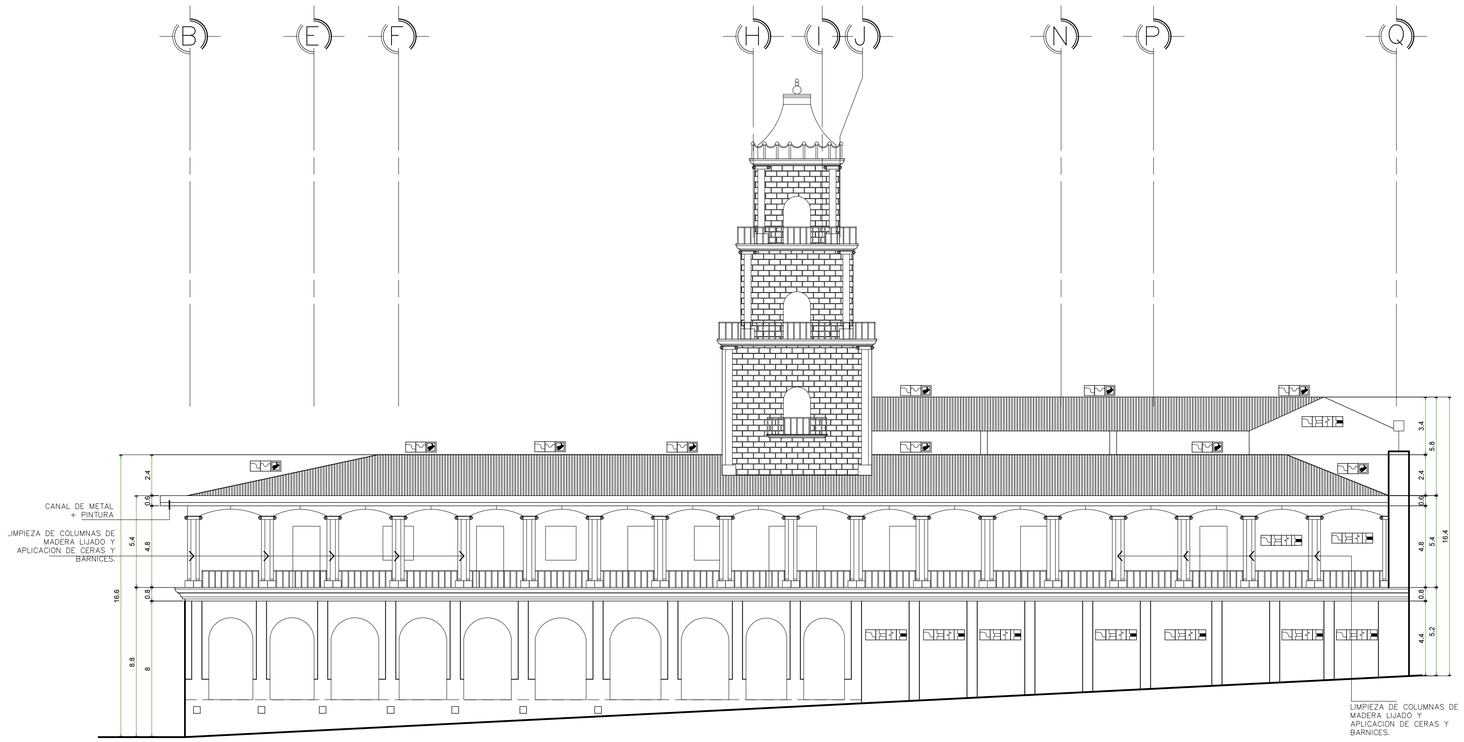

ELEVACION PONIENTE

ESCALA: 1/150

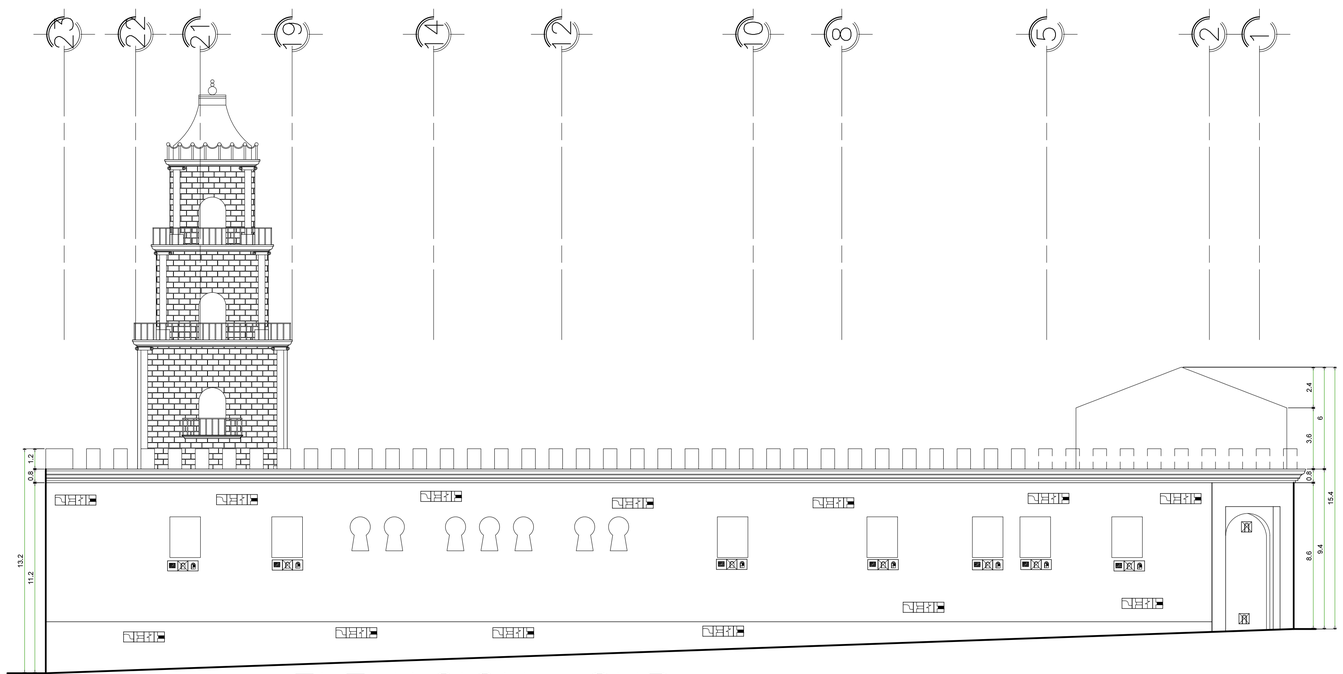

ELEVACION SUR

ESCALA: 1/150

NOMENCLATURA

1		AGREGADO ESPACIAL Y/O CONCEPTUAL
2		FALTANTE DE ELEMENTO
3		DESPRENDIMIENTO Y/O FALTANTE DE ACABADO
4		DISGREGACION DE MATERIALES
5		DISGREGACION O RUPTURA DE LADRILLO
6		GRIETAS Y FISURAS
7		DETERIORO EN JAMBAS
8		PUERTA FALTANTE
9		VENTANA FALTANTE
10		VIDRIO FALTANTE
11		VANOS TAPIADOS
12		PRESENCIA DE SALES
13		DISGREGACION Y OXIDACION DE LAMINA DE ZINC
14		INSTALACION EXPUESTA
15		PRESENCIA DE VEGETALES
16		PRESENCIA DE HUMEDAD
17		PRESENCIA DE MACROFLORA
18		PRESENCIA DE HONGOS
19		DETERIORO EN MUROS
20		MOLDURA DAÑADA O FALTANTE
21		PISO DAÑADO O FALTANTE
22		DETERIORO EN MADERA
23		DECOLORACION MANCHAS
24		PRESENCIA DE BASURA
25		PRESENCIA DE TELARAÑA + POLVO
26		FALTANTE O DAÑO CIELO FALSO
27		OXIDO
28		ELEMENTO ESTRUCTURAL ADOSADO

NOMENCLATURA DE DAÑOS Y DETERIOROS

PROPIETARIO

PLANIFICADOR

fecha: 12-11-2013
escala: INDICADA
propietario:

contenido: ELEVACION PONIENTE Y SUR, DAÑOS Y DETERIOROS

proyecto: RESTAURACION Y HABILITACION DE EDIFICIO DE GOBERNACION

ubicación: SANTA CRUZ EL QUICHE

especialidad: RESTAURACION

hoja: PRO

total de hojas: 7/34

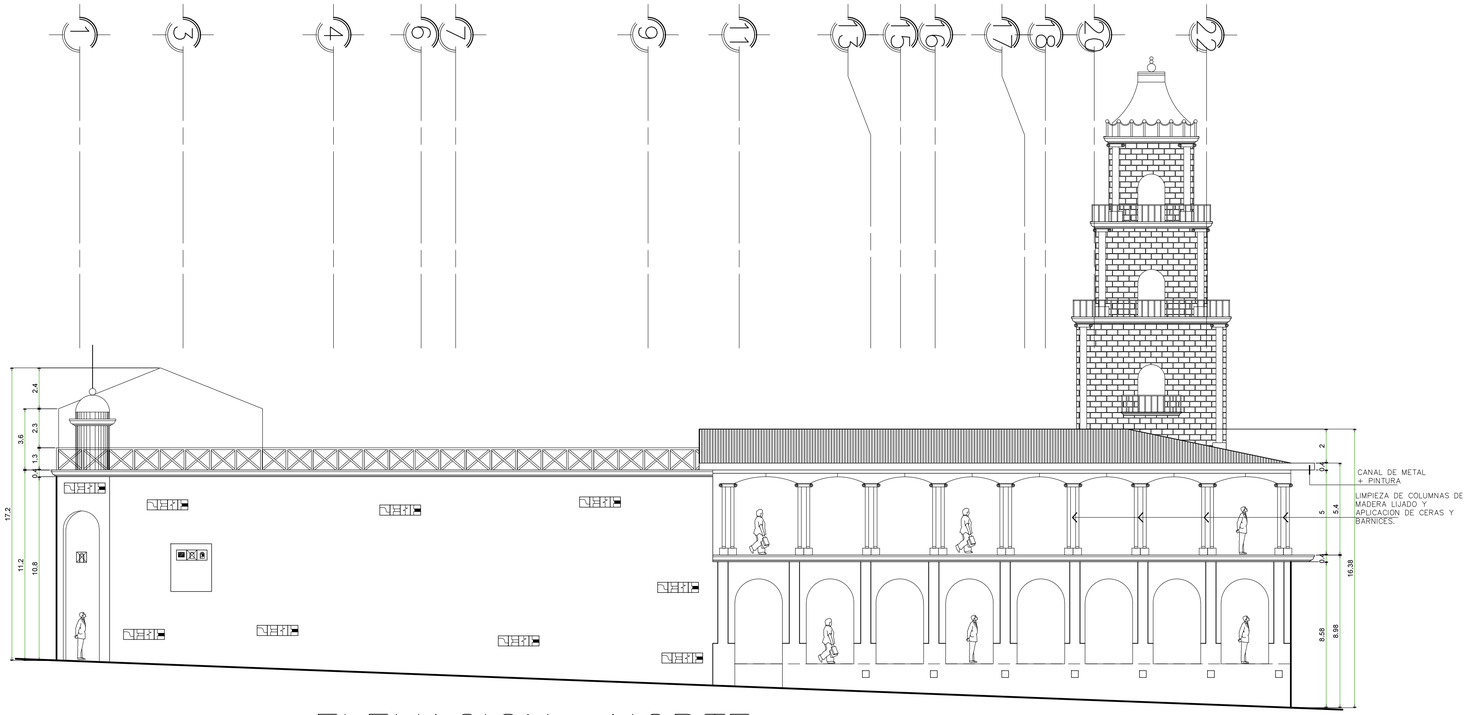

ELEVACION NORTE

ESCALA: 1/150

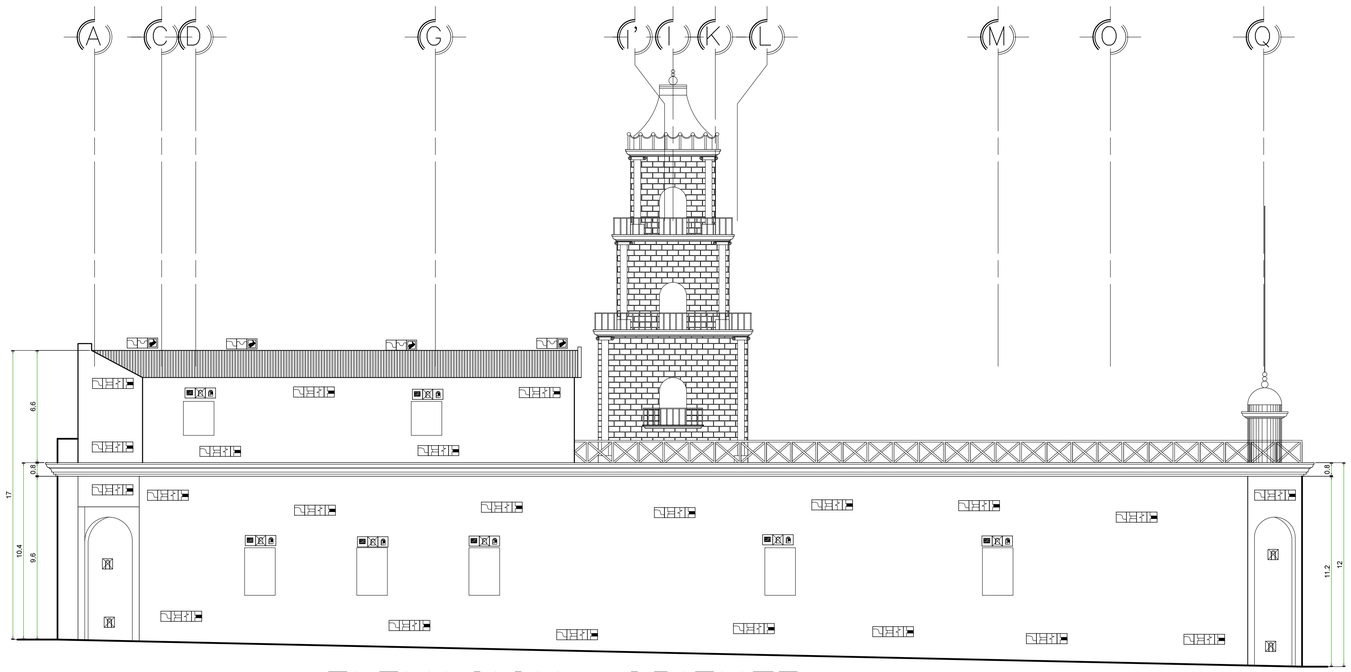

ELEVACION ORIENTE

ESCALA: 1/150

NOMENCLATURA	
1	AGREGADO ESPACIAL Y/O CONCEPTUAL
2	FALTANTE DE ELEMENTO
3	DESPRENDIMIENTO Y/O FALTANTE DE ACABADO
4	DISGREGACION DE MATERIALES
5	DISGREGACION O RUPTURA DE LADRILLO
6	GRIETAS Y FISURAS
7	DETERIORO EN JAMBAS
8	PUERTA FALTANTE
9	VENTANA FALTANTE
10	VIDRIO FALTANTE
11	VANOS TAPIADOS
12	PRESENCIA DE SALES
13	DISGREGACION Y OXIDACION DE LAMINA DE ZINC
14	INSTALACION EXPUESTA
15	PRESENCIA DE VEGETALES
16	PRESENCIA DE HUMEDAD
17	PRESENCIA DE MACROFLORA
18	PRESENCIA DE HONGOS
19	DETERIORO EN MUROS
20	MOLDURA DAÑADA O FALTANTE
21	PISO DAÑADO O FALTANTE
22	DETERIORO EN MADERA
23	DECOLORACION MANCHAS
24	PRESENCIA DE BASURA
25	PRESENCIA DE TELARAÑA + POLVO
26	FALTANTE O DAÑO CIELO FALSO
27	OXIDO
28	ELEMENTO ESTRUCTURAL ADOSADO

NOMENCLATURA DE DAÑOS Y DETERIOROS

PLANIFICADOR

PROPIETARIO

fecha: 12-11-2013
escala: INDICADA
propietario:

contenido: ELEVACIONES NORTE Y ORIENTE, DAÑOS Y DETERIOROS

proyecto: RESTAURACION Y HABILITACION DE EDIFICIO DE GOBERNACION

ubicación: SANTA CRUZ EL QUICHE

especialidad: RESTAURACION

hoja: PR0

total de hojas: 8/34

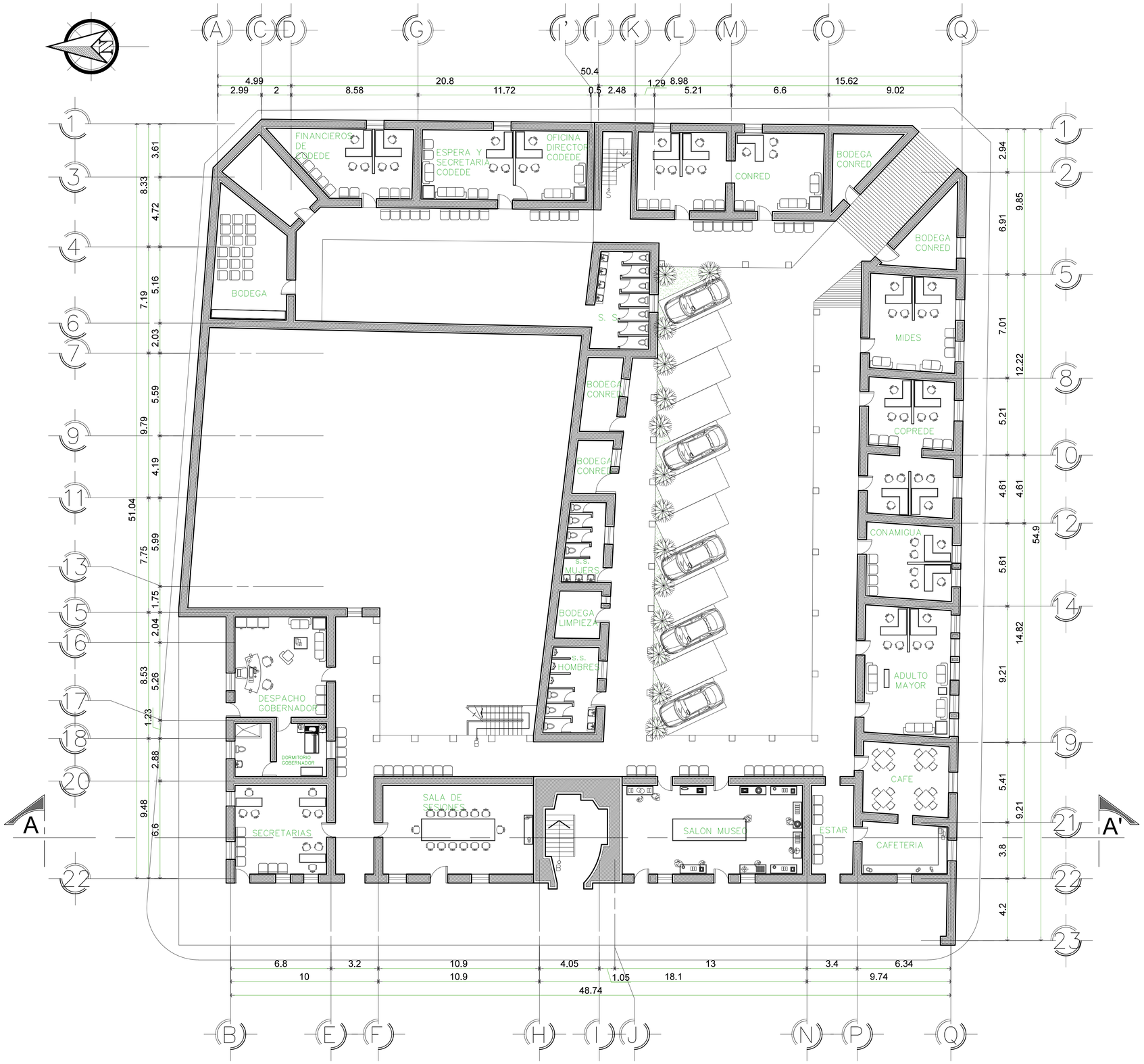

PLANTA ARQUITECTONICA PRIMER NIVEL

ESCALA: 1/140

PROPIETARIO

PLANIFICADOR

fecha: 12-11-2013
escala: INDICADA
propietario:

contenido: PLANTA ARQUITECTONICA NIVEL ALTO.

proyecto: RESTAURACION Y HABILITACION DE EDIFICIO DE GOBERNACION

ubicación: SANTA CRUZ EL QUICHE

especialidad: RESTAURACION

hoja: PRO

total de hojas: 9/34

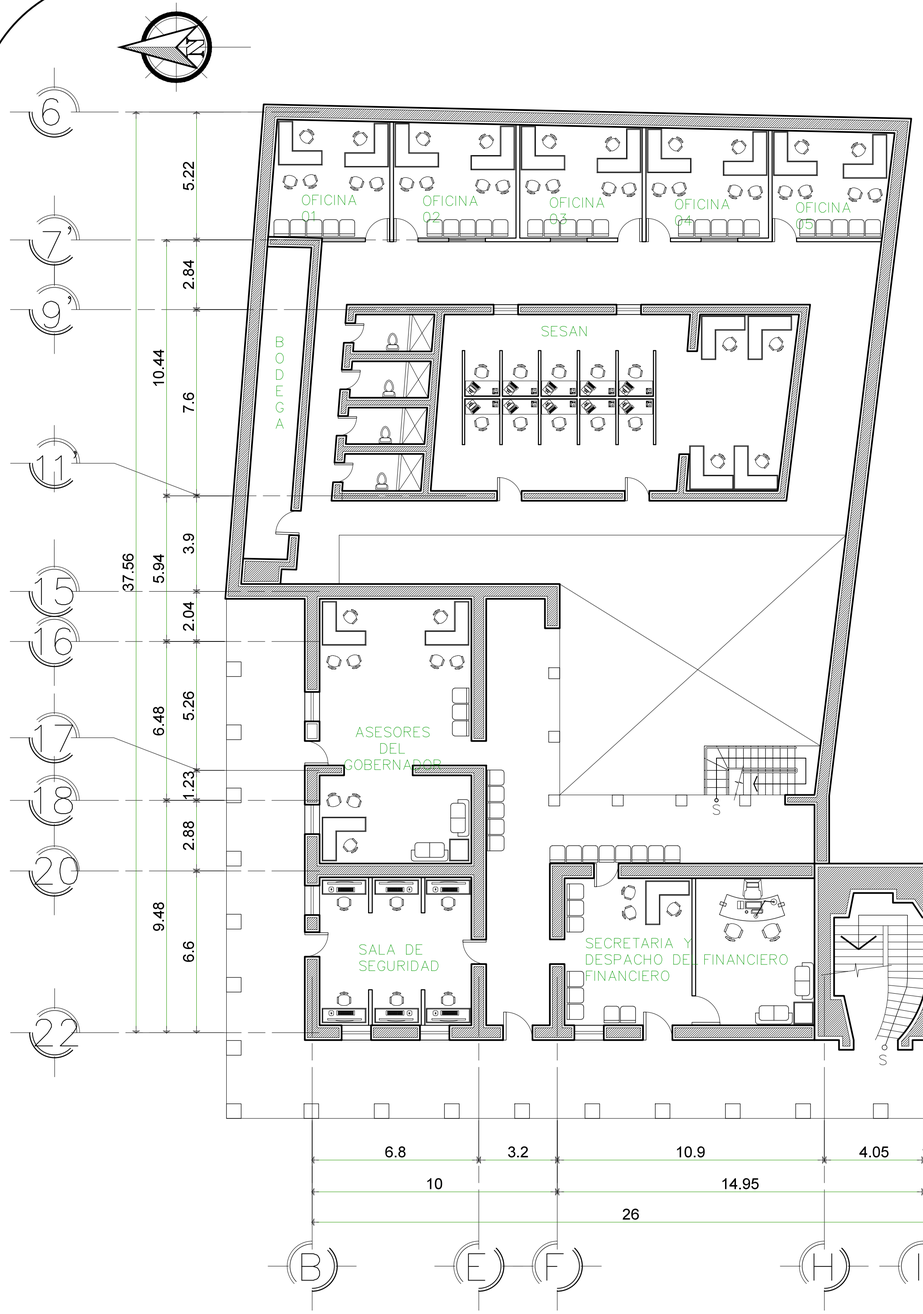

PLANTA ARQUITECTONICA 2do. NIVEL

ESCALA: 1/125

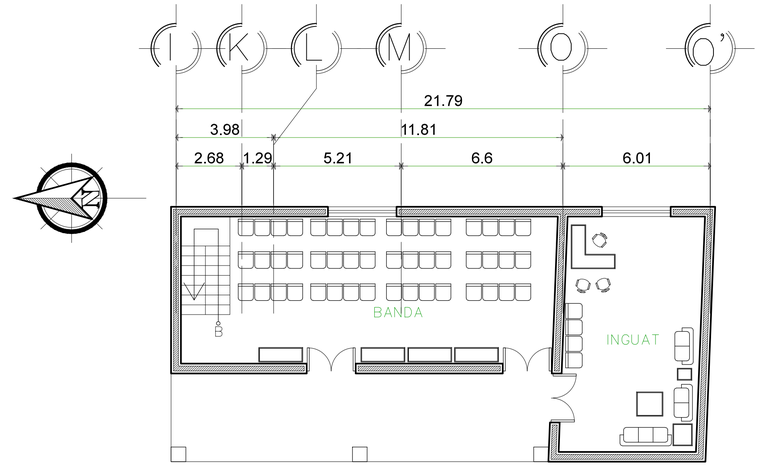

PLANTA ARQUITECTONICA 3er. NIVEL

ESCALA: 1/125

PROPIETARIO

PLANIFICADOR

fecha: 12-11-2013

escala: INDICADA

propietario:

contenido: PLANTA ARQUITECTONICA NIVEL BAJO Y 3er. NIVEL

proyecto: RESTAURACION Y HABILITACION DE EDIFICIO DE GOBERNACION

ubicación: SANTA CRUZ EL QUICHE

especialidad: RESTAURACION

hoja: PRO

total de hojas: 10/34

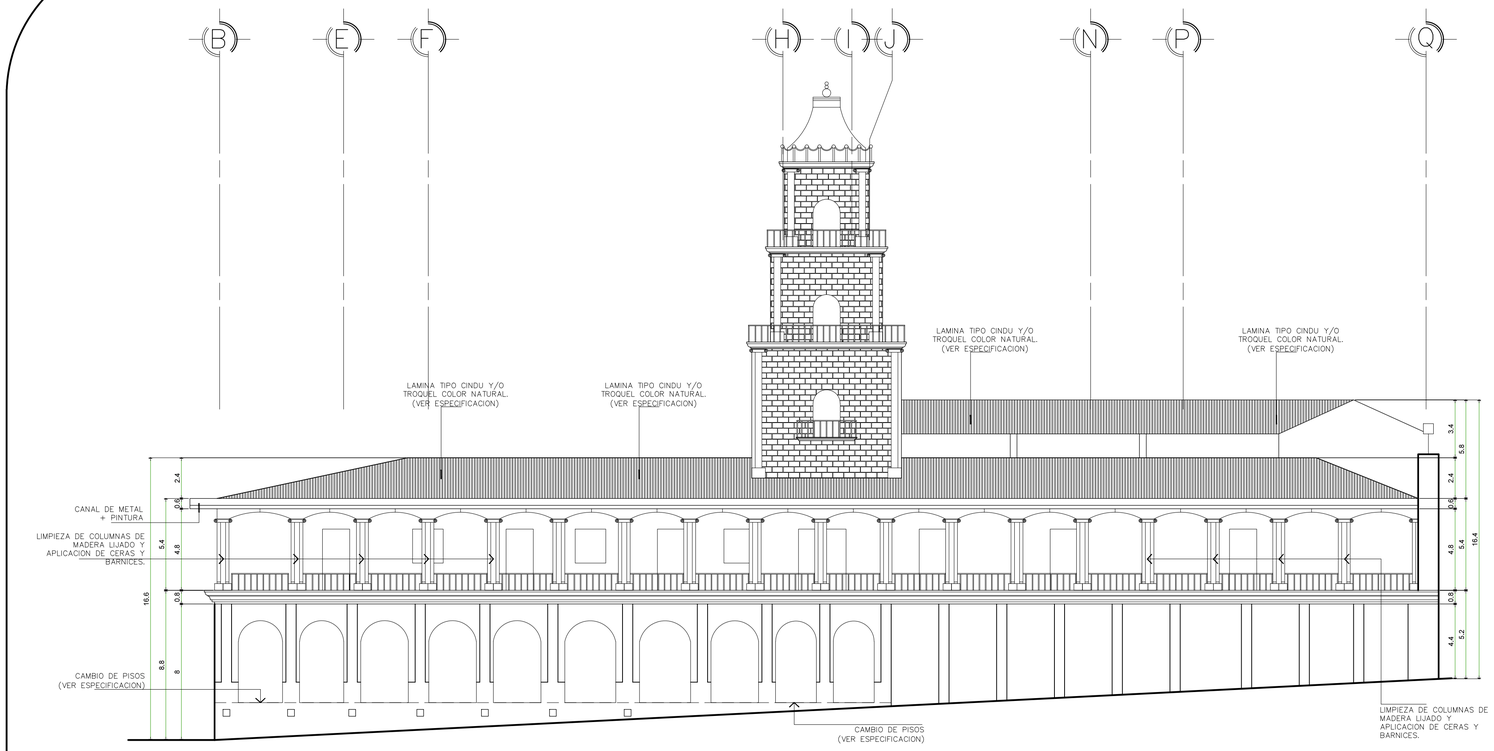

ELEVACION PONIENTE

ESCALA: 1/150

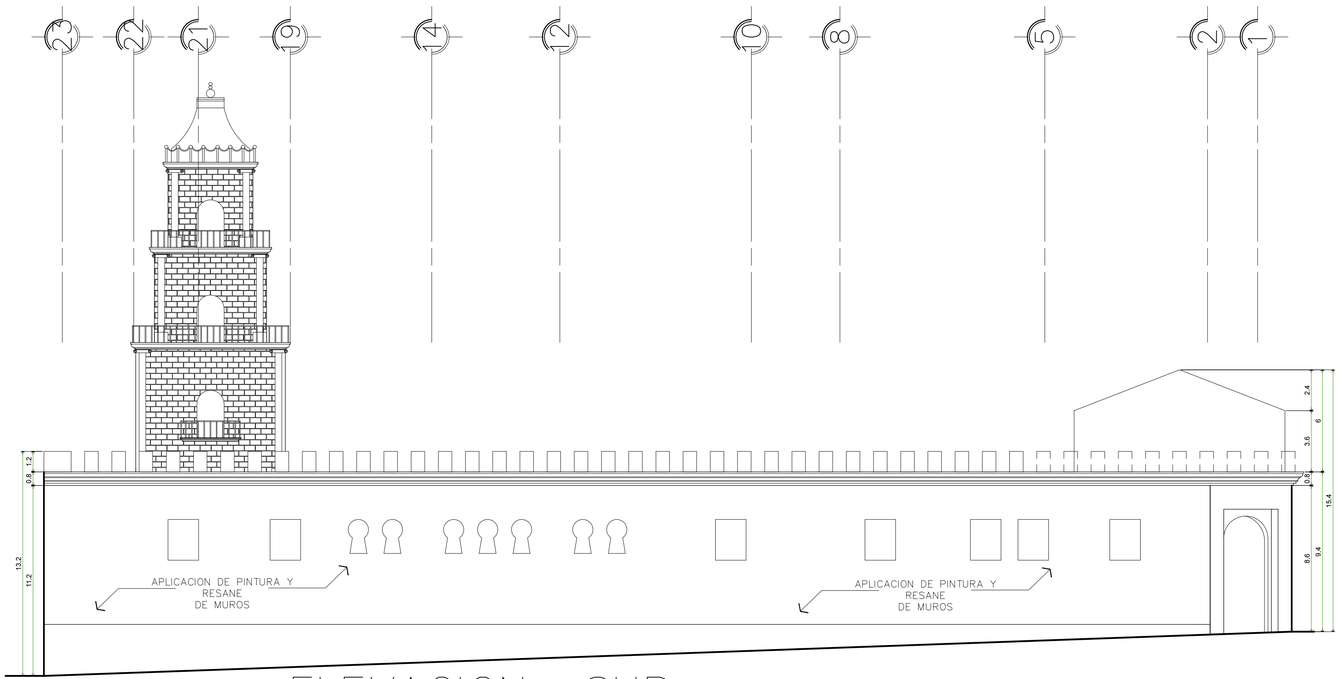

ELEVACION SUR

ESCALA: 1/150

PROPIETARIO

PLANIFICADOR

fecha: 12-11-2013

escala: INDICADA

propietario:

contenido: ELEVACION PONIENTE Y SUR

proyecto: RESTAURACION Y HABILITACION DE EDIFICIO DE GOBERNACION

ubicación: SANTA CRUZ EL QUICHE

especialidad: RESTAURACION

hoja: PRO

total de hojas: 11/34

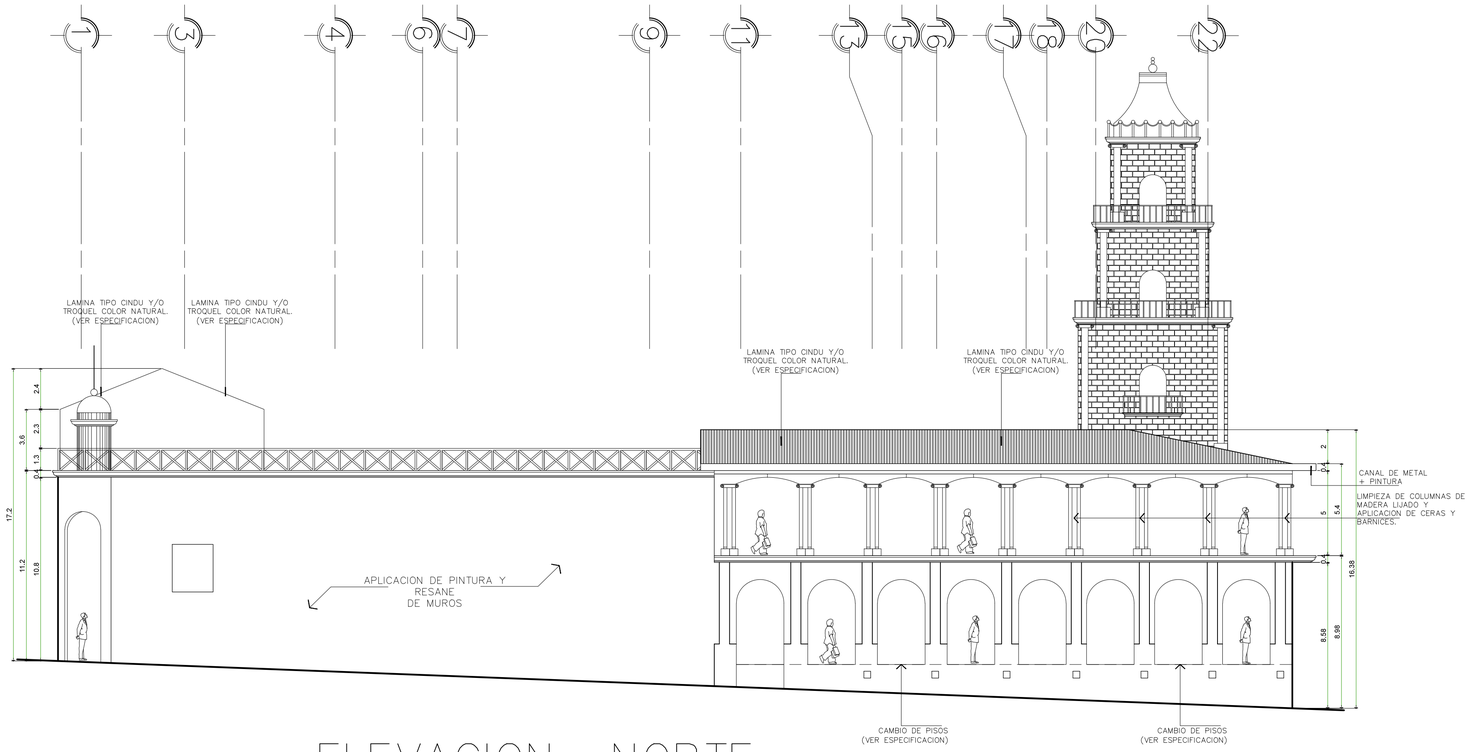

ELEVACION NORTE

ESCALA: 1/150

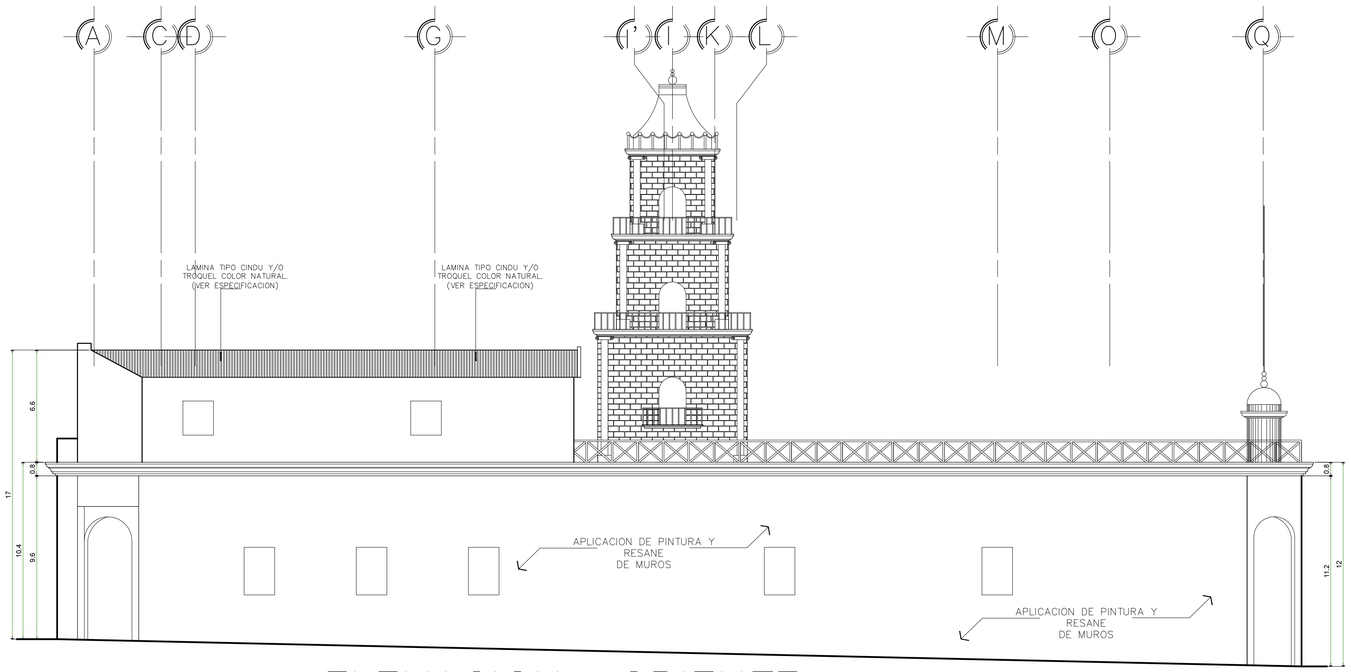

ELEVACION ORIENTE

ESCALA: 1/150

PROPIETARIO

PLANIFICADOR

fecha: 12-11-2013
escala: INDICADA
propietario:

contenido: ELEVACION NORTE Y ORIENTE

proyecto: RESTAURACION Y HABILITACION DE EDIFICIO DE GOBERNACION

ubicación: SANTA CRUZ EL QUICHE

especialidad: RESTAURACION

hoja: PRO

total de hojas: 12/34

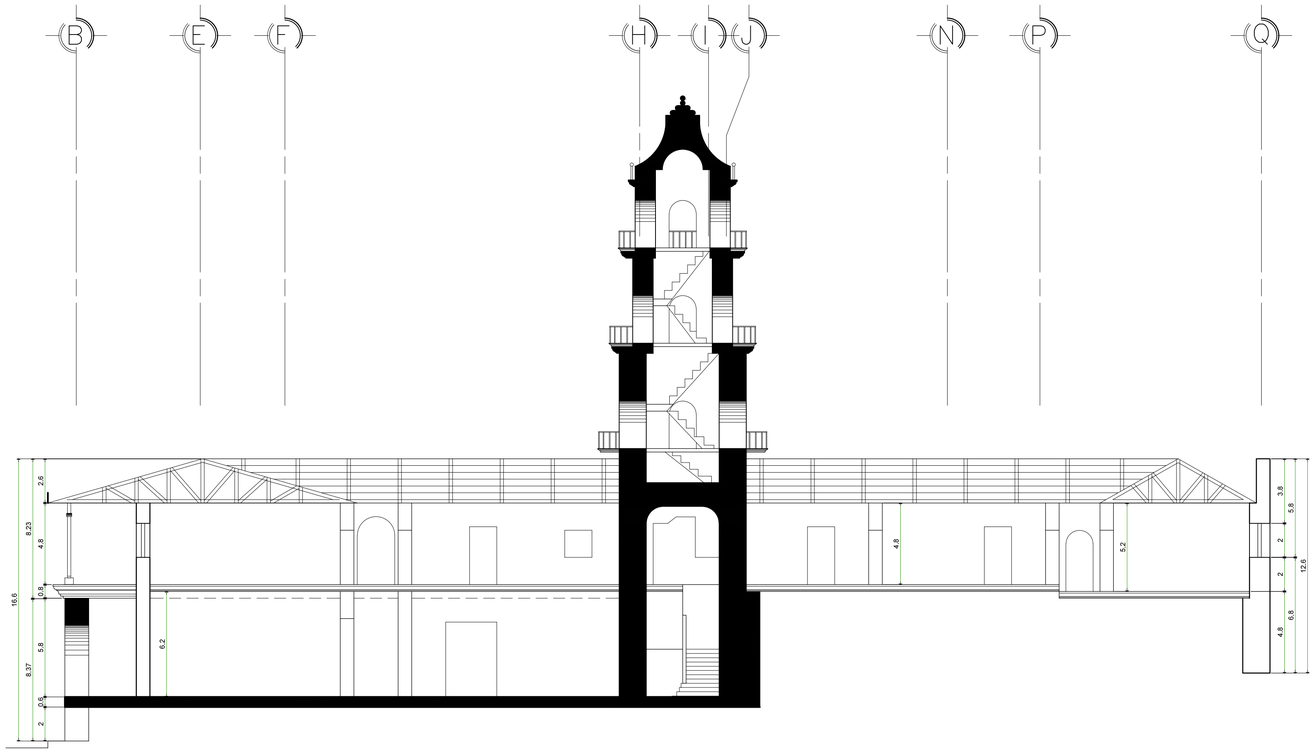

SECCION A – A'

ESCALA: 1/150

PROPIETARIO

PLANIFICADOR

fecha: 12-11-2013

escala: INDICADA

propietario:

contenido: SECCION A - A'

proyecto: RESTAURACION Y HABILITACION DE EDIFICIO DE GOBERNACION

ubicación: SANTA CRUZ EL QUICHE

especialidad: RESTAURACION

hoja: PRO

total de hojas: 13/34

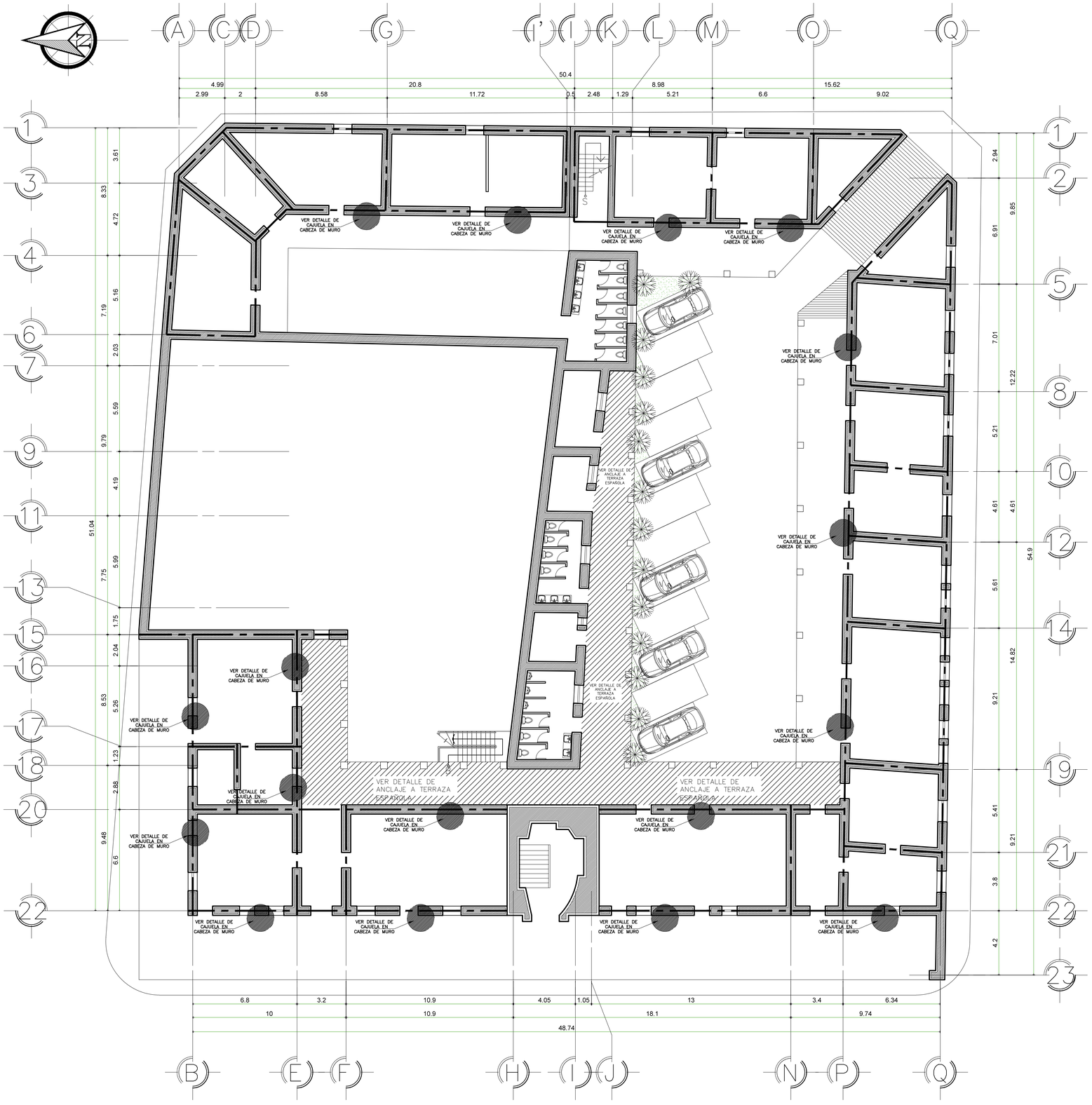

PLANTA NIVEL ALTO DETALLES DE ANCLAJE

ESCALA: 1/140

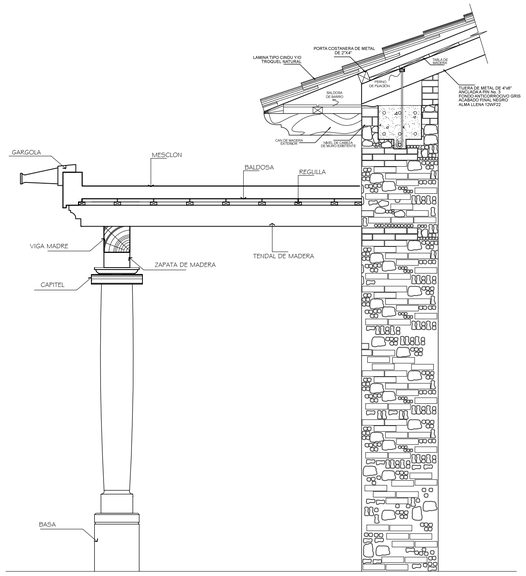

DETALLE DE ANCLAJE DE TECHO A CABEZA DE MURO Y TERRAZA ESPAÑOLA

SIN ESCALA

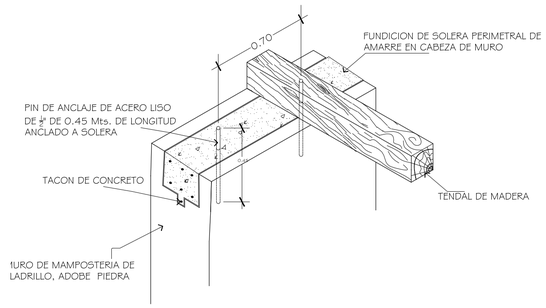

DETALLE DE ANCLAJE DE TENAL PARA TERRAZA ESPAÑOLA EN CABEZA DE MURO

SIN ESCALA

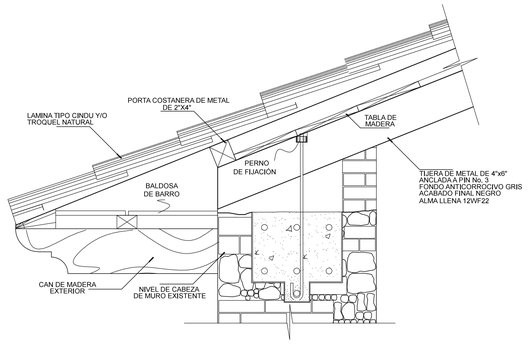

DETALLE DE ANCLAJE DE TECHO A CABAEZA DE MURO

SIN ESCALA

PROPIETARIO

PLANIFICADOR

fecha: 12-11-2013

escala: INDICADA

propietario:

contenido: PLANTA ALTA DE DETALLE DE ENCAJUELADO

proyecto: RESTAURACION Y HABILITACION DE EDIFICIO DE GOBERNACION

ubicación: SANTA CRUZ EL QUICHE

especialidad: RESTAURACION

hoja: PRO

total de hojas: 14/34

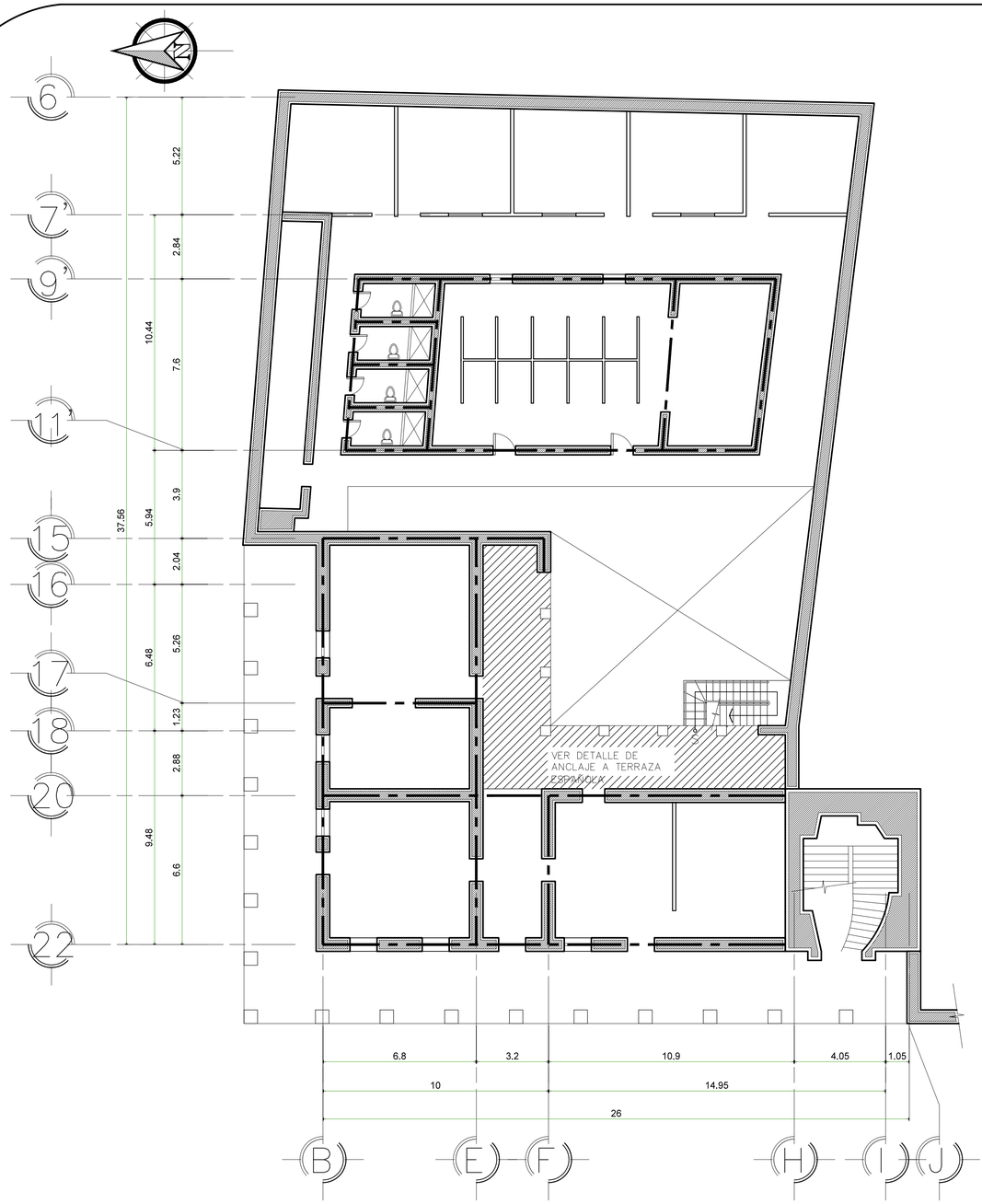

PLANTA NIVEL BAJO DETALLE DE ANCLA

ESCALA: 1/125

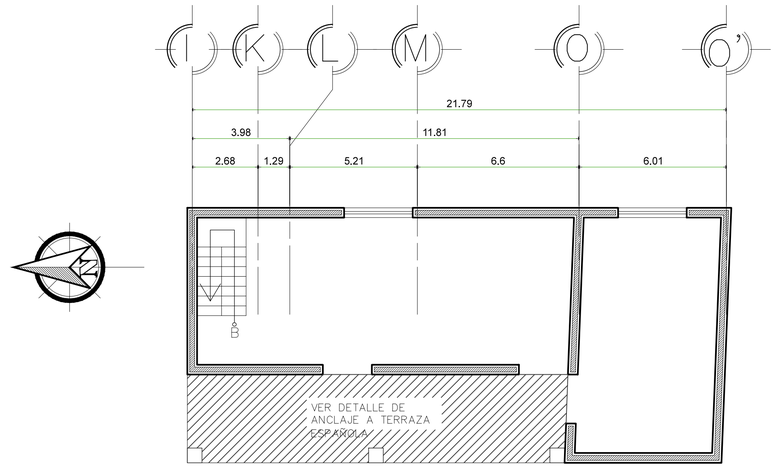

PLANTA 3ER. NIVEL DETALLE DE ANCLA

ESCALA: 1/125

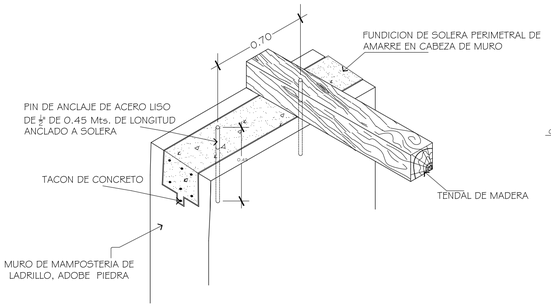

DETALLE DE ANCLAJE DE TENAL PARA
TERRAZA ESPAÑOLA EN CABEZA DE
MURO

SIN ESCALA

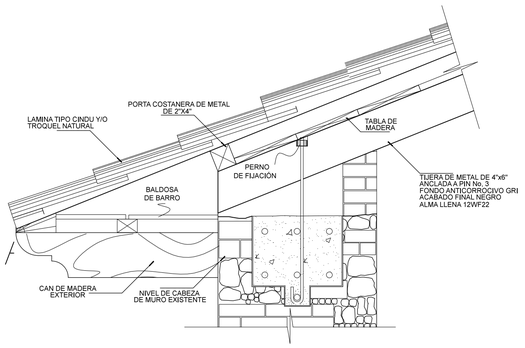

DETALLE DE ANCLAJE DE TECHO A CABAEZA
DE MURO

SIN ESCALA

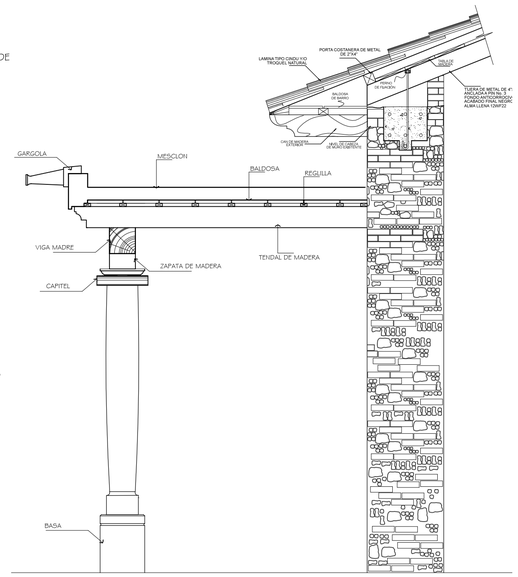

DETALLE DE ANCLAJE DE TECHO A
CABEZA DE MURO
Y TERRAZA ESPAÑOLA

SIN ESCALA

PROPIETARIO

PLANIFICADOR

fecha: 12-11-2013
escala: INDICADA
propietario:

contenido: PLANTA BAJA Y 3er. NIEVEL DE DETALLE DE ENCAJUELADO

proyecto: RESTAURACION Y HABILITACION DE EDIFICIO DE GOBERNACION

ubicación: SANTA CRUZ EL QUICHE

especialidad: RESTAURACION

hoja: PRO

total de hojas: 15/34

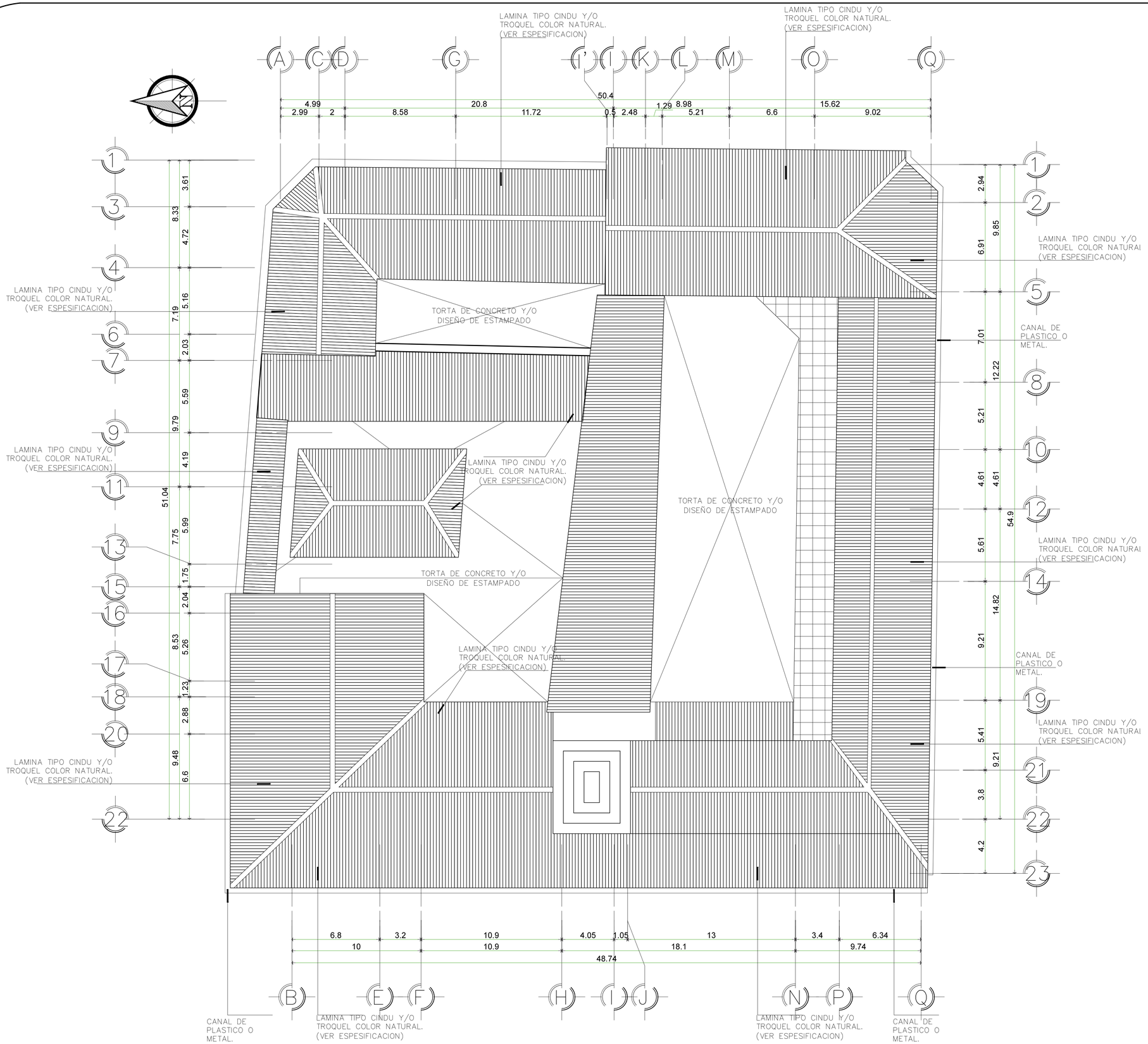

PLANTA DE TECHOS

ESCALA: 1/150

PROPIETARIO

PLANIFICADOR

fecha: 12-11-2013
escala: INDICADA
propietario:

contenido: PLANTA DE TECHOS

proyecto: RESTAURACION Y HABILITACION DE EDIFICIO DE GOBERNACION

ubicación: SANTA CRUZ EL QUICHE

especialidad: RESTAURACION

hoja: PRO

total de hojas: 16/34

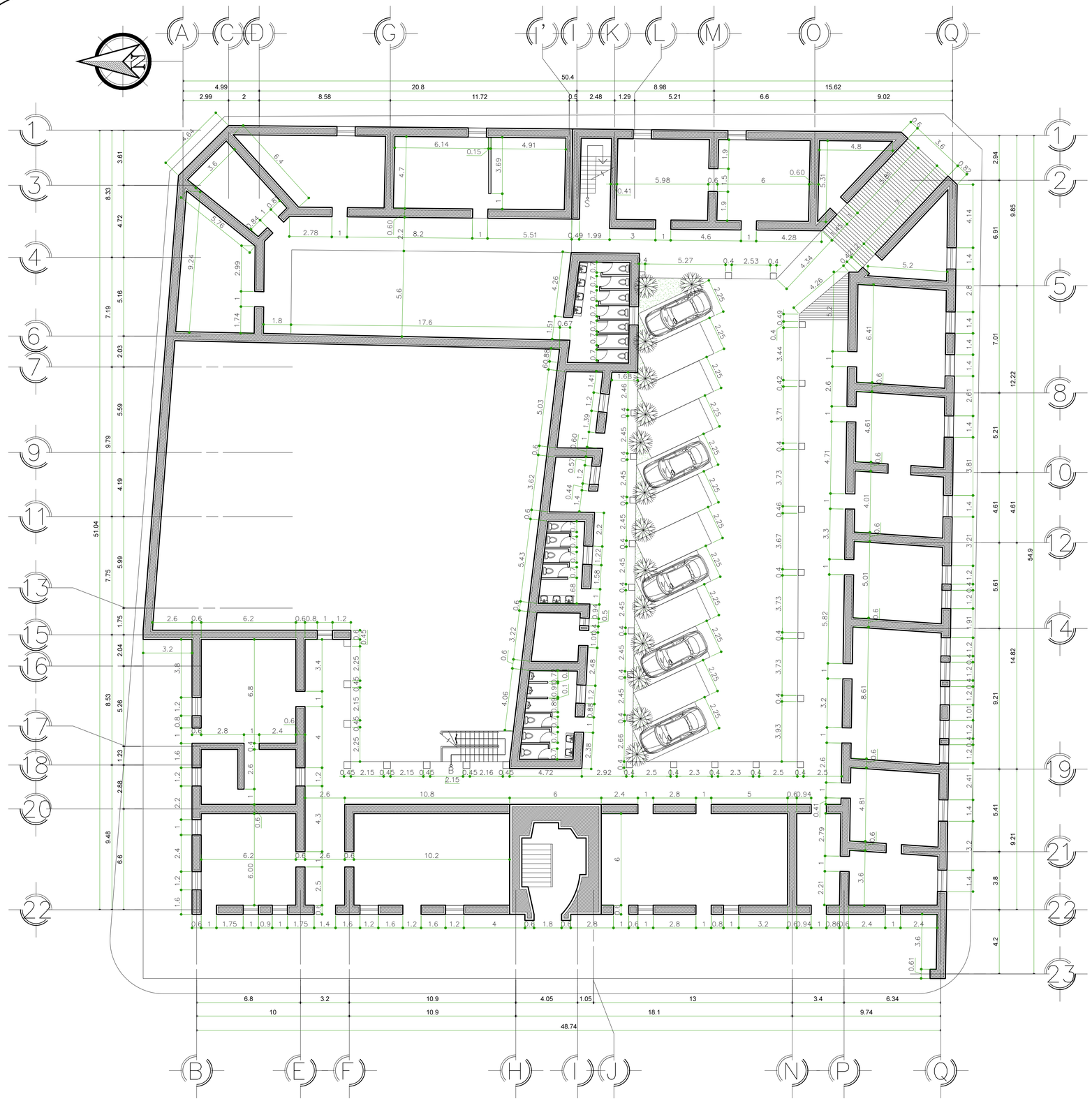

PLANTA ACOTADA NIVEL ALTO

ESCALA: 1/140

PROPIETARIO

PLANIFICADOR

fecha: 12-11-2013
escala: INDICADA
propietario:

contenido: PLANTA ACOTADA NIVEL ALTO

proyecto: RESTAURACION Y HABILITACION DE EDIFICIO DE GOBERNACION

ubicación: SANTA CRUZ EL QUICHE

especialidad: RESTAURACION

hoja: PRO

total de hojas: 17/34

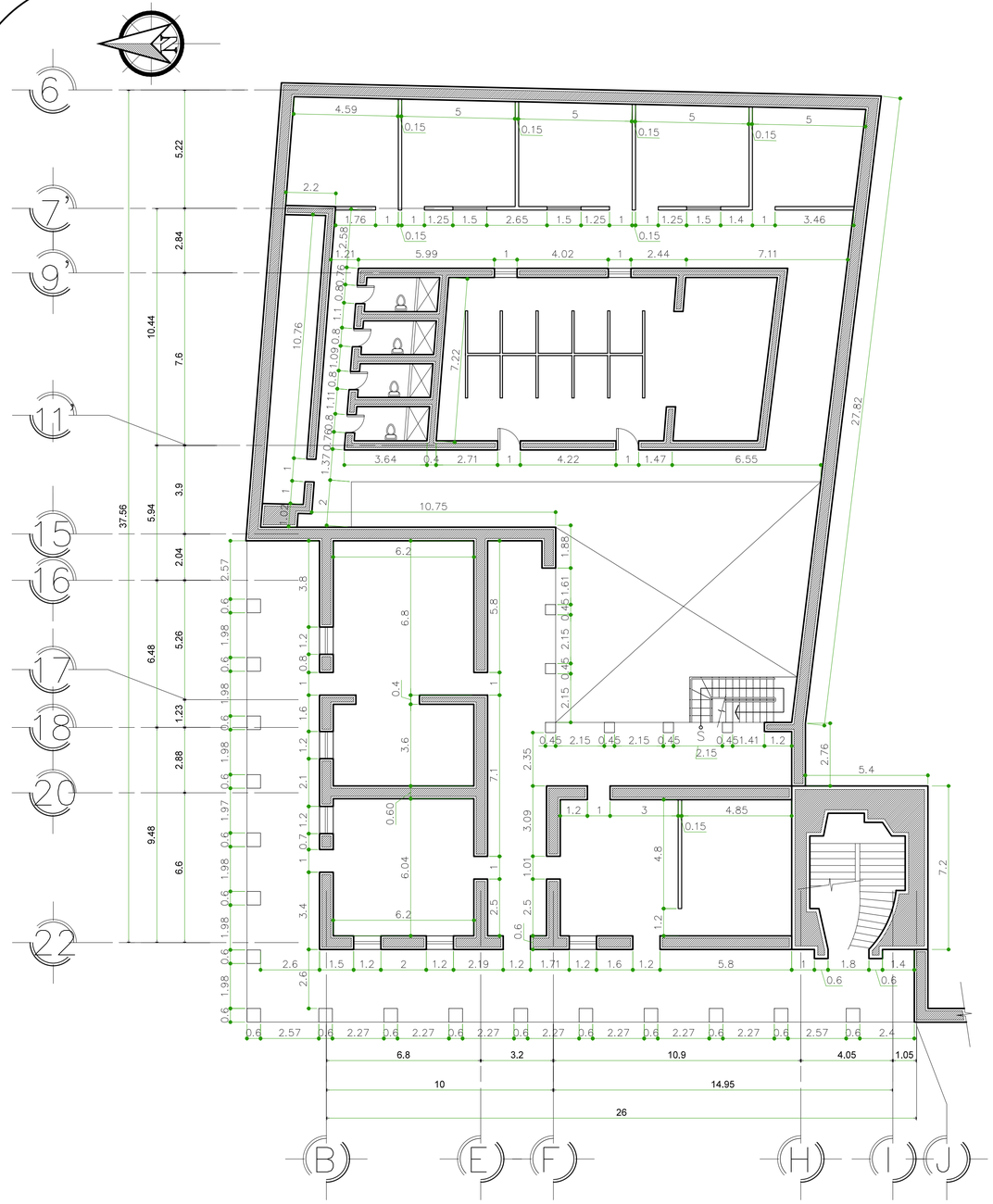

PLANTA ACOTADA NIVEL BAJO

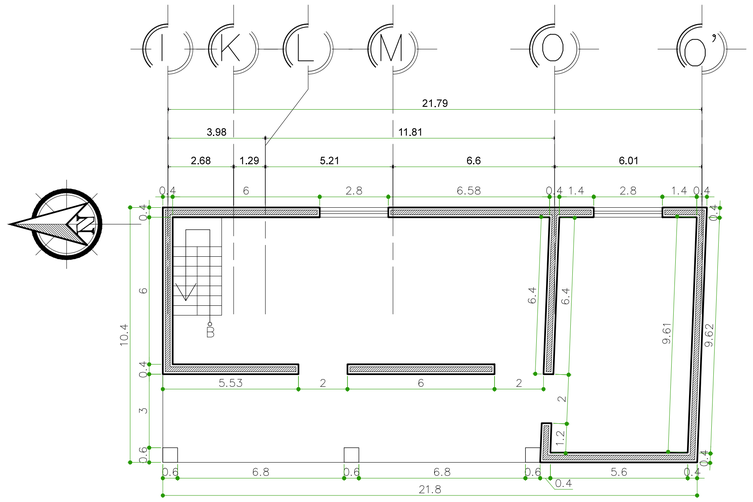

PLANTA ACOTADA 3ER NIVEL

ESCALA: 1/125

PROPIETARIO

PLANIFICADOR

fecha: 12-11-2013

escala: INDICADA

propietario:

contenido: PLANTA ACOTADA NIVEL BAJO Y 3er. NIVEL

proyecto: RESTAURACION Y HABILITACION DE EDIFICIO DE GOBERNACION

ubicación: SANTA CRUZ EL QUICHE

especialidad: RESTAURACION

hoja: PRO

total de hojas: 18/34

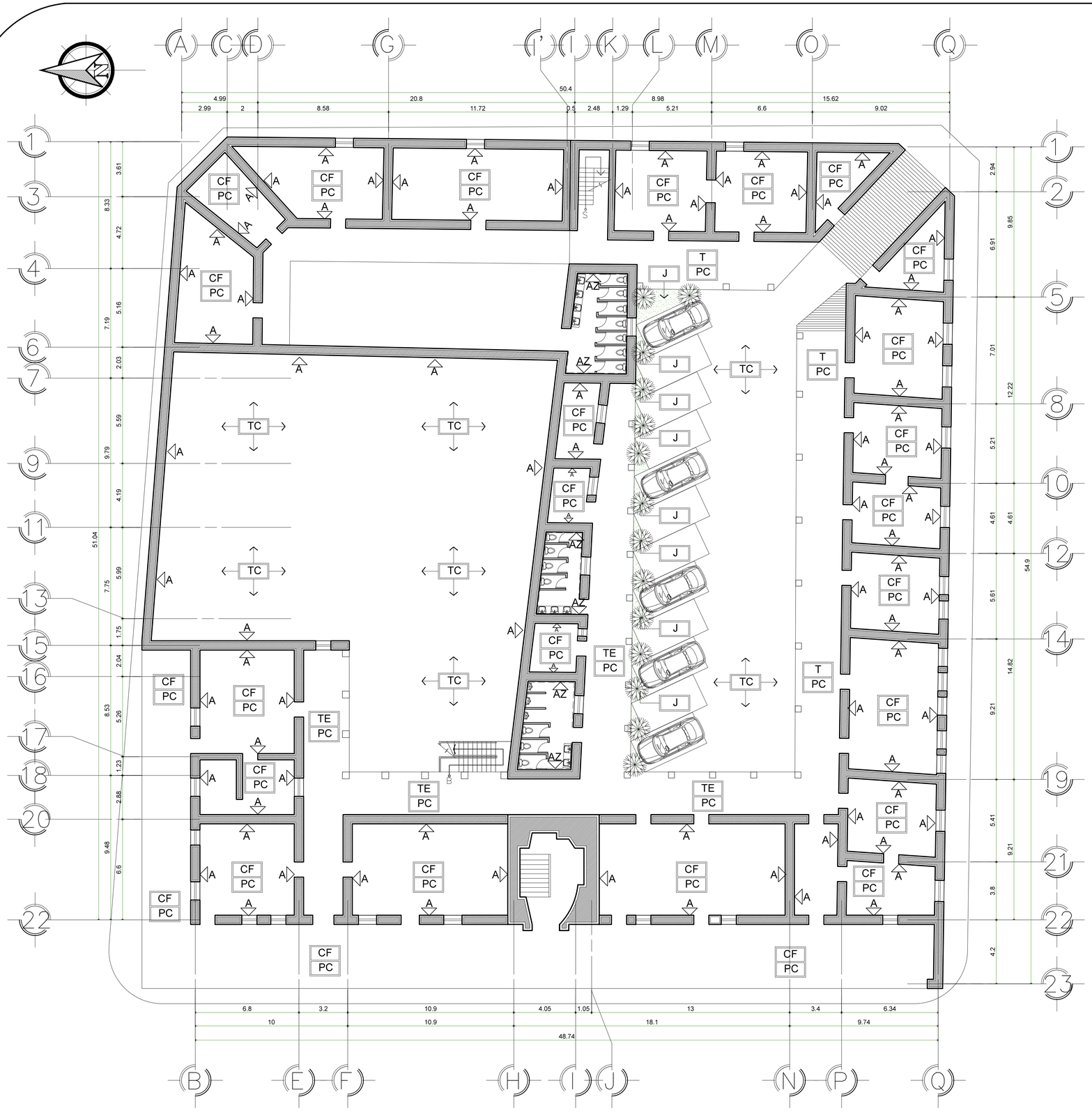

PLANTA DE ACABADOS NIVEL ALTO

ESCALA: 1/140

NOMENCLATURA DE ACABADOS

ACABADO EN PISO	
PCA	PISO CERAMICO ANTIDESLIZANTE NACIONAL 0.30 MT x 0.30 MT
PC	PISO CERAMICO NACIONAL IMITACION BALDOSA DE BARRO 0.30 MT x 0.30 MT
TC	TORTA DE CONCRETO O ESTAMPADO
J	JARDINIZACION
ACABADO EN MUROS	
A	ALISADO
TB	TABIQUE DE BLOCK
_ _ _ AZ	EN S.S. : AZULEJO h=1.20 RESTO REPELLO + ALIZADO
ACABADO EN CIELO	
CF	CIELO FALSO MACHIEMBRADO
TE	TERRAZA ESPAÑOLA
T	TERRAZA

SIMBOLO	DESCRIPCION
TY	INDICA ACABADO EN MURO
CF	INDICA ACABADO EN CIELO
PC	INDICA ACABADO EN PISO
_ _ _	INDICA AZULEJO EN MUROS

PROPIETARIO

PLANIFICADOR

fecha: 12-11-2013
escala: INDICADA
propietario:

contenido: PLATA DE ACABADOS NIVEL ALTO

proyecto: RESTAURACION Y HABILITACION DE EDIFICIO DE GOBERNACION

ubicación: SANTA CRUZ EL QUICHE

especialidad: RESTAURACION

hoja: PRO

total de hojas: 19/34

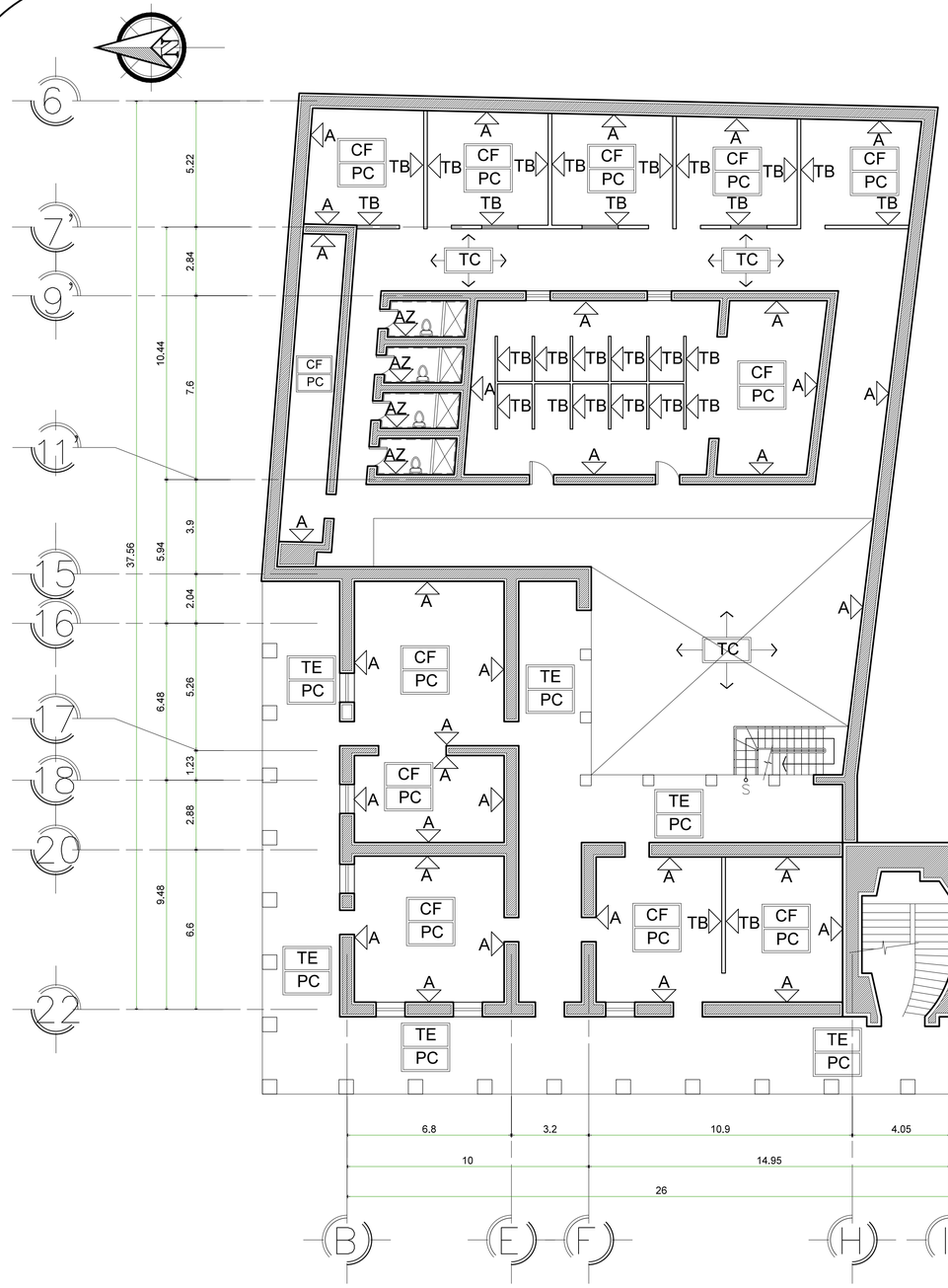

PLANTA DE ACABADOS NIVEL BAJ

ESCALA: 1/125

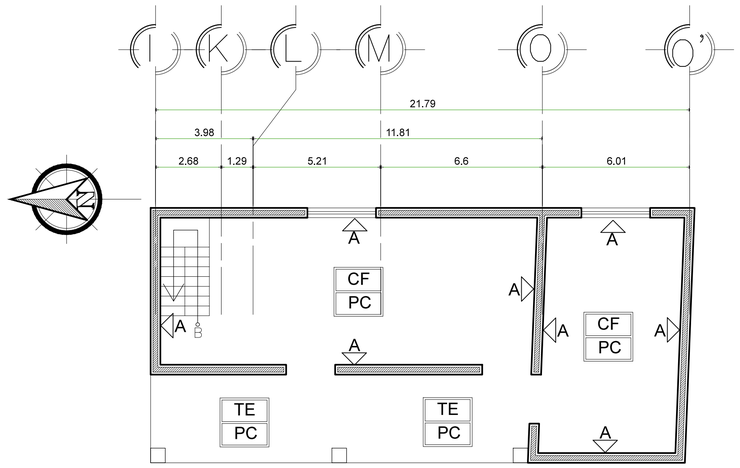

PLANTA DE ACABADOS 3ER NI

ESCALA: 1/125

NOMENCLATURA DE ACABADOS

ACABADO EN PISO	
PCA	PISO CERAMICO ANTIDESLIZANTE NACIONAL 0.30 MT x 0.30 MT
PC	PISO CERAMICO NACIONAL IMITACION BALDOSA DE BARRO 0.30 MT x 0.30 MT
TC	TORTA DE CONCRETO O ESTAMPADO
J	JARDINIZACION
ACABADO EN MUROS	
A	ALISADO
TB	TABIQUE DE BLOCK
_ _ _ AZ	EN S.S. : AZULEJO h=1.20 RESTO REPELLO + ALIZADO
ACABADO EN CIELO	
CF	CIELO FALSO MACHIEMBRADO
TE	TERRAZA ESPAÑOLA
T	TERRAZA

SIMBOLO	DESCRIPCION
TY	INDICA ACABADO EN MURO
CF	INDICA ACABADO EN CIELO
PC	INDICA ACABADO EN PISO
_ _ _	INDICA AZULEJO EN MUROS

PROPIETARIO

PLANIFICADOR

fecha: 12-11-2013
escala: INDICADA
propietario:

contenido: PLATA DE ACABADOS NIVEL BAJO Y 3er. NIVEL

proyecto: RESTAURACION Y HABILITACION DE EDIFICIO DE GOBERNACION

ubicación: SANTA CRUZ EL QUICHE

especialidad: RESTAURACION

hoja: PRO

total de hojas: 20/34

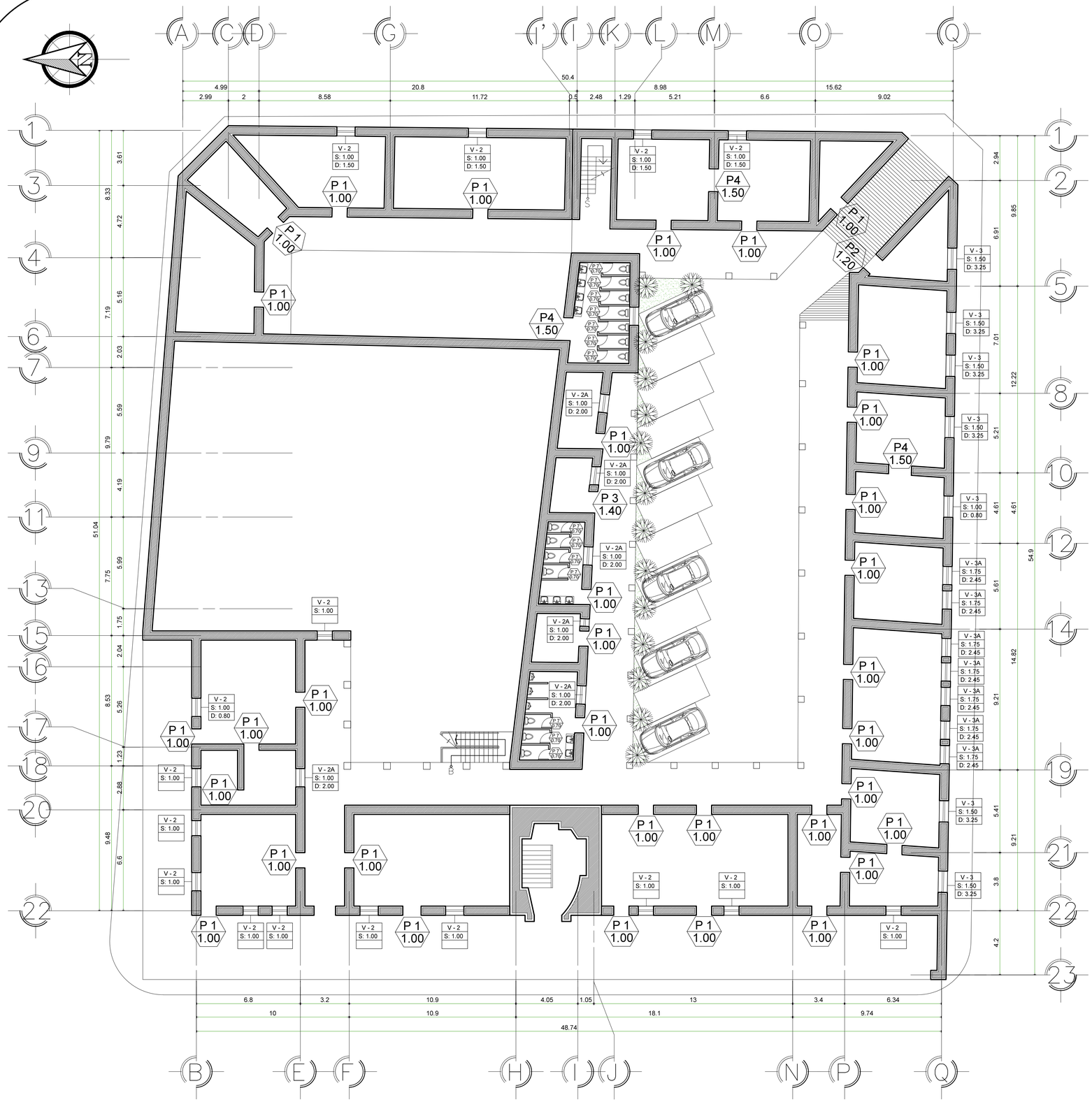

PLANILLA DE PUERTAS MDF

TIPO	ANCHO	ALTO	CANT.	MATERIAL	OBSERVACIONES
P - 1	1.00 MT	2.20 MT	52	MDF Y/O PLYWOOD	PUERTA PARA OFICINAS Y S. S. VER HOJA DE DETALLES
P - 2	1.20 MT	2.20 MT	1	MDF Y/O PLYWOOD	PUERTA PARA BODEGAS CONRED VER HOJA DE DETALLES
P - 3	1.40 MT	2.20 MT	1	MDF Y/O PLYWOOD	PUERTA PARA BODEGA VER HOJA DE DETALLES
P - 4	1.50 MT	2.20 MT	3	MDF Y/O PLYWOOD	PUERTA PARA DIVISION DE AMBIENTES VER HOJA DE DETALLES
P - 5	2.00 MT	2.20 MT	3	MDF Y/O PLYWOOD	PUERTA DE DOS HOJAS PARA SECTOR DE BANDA E INGUAT.
P - 6	0.80 MT	2.10 MT	4	MDF Y/O PLYWOOD	PUERTA PARA S.S. VER HOJA DE DETALLES
P - 7	0.70 MT	1.80 MT	14	MDF Y/O PLYWOOD	PUERTA PARA S.S. VER HOJA DE DETALLES

PLANILLA DE VENTANAS

TIPO	ANCHO	ALTO	SILLAR	DINTEL	CANT.	MATERIAL
V - 1	1.20 MT	0.80 MT	1.50 MT	2.30 MT	2	MADERA + VIDRIO
V - 2	1.00 MT	1.50 MT	1.00 MT	2.50 MT	24	MADERA + VIDRIO
V - 2A	1.00 MT	1.00 MT	1.00 MT	2.00 MT	7	MADERA + VIDRIO
V - 3	1.00 MT	1.75 MT	1.50 MT	3.25 MT	7	MADERA + VIDRIO
V - 3A	0.40 MT	0.70 MT	1.75 MT	2.45 MT	7	MADERA + VIDRIO
V - 4	1.50 MT	2.00 MT	1.00 MT	3.00 MT	3	MADERA + VIDRIO

SIMBOLOGIA

P 0 / 0.00	TIPO DE P ANCHO	PUERTA DE AGLOMERADO MDF
V - 0 / S: 0.00 / D: 0.00	TIPO DE V SILLAR DINTEL	VENTANA DE ALUMINIO Y VIDRIO

PLANTA DE PUERTAS Y VENTANAS NIVEL ALTO

ESCALA: 1/125

PROPIETARIO

PLANIFICADOR

fecha: 12-11-2013
escala: INDICADA
propietario:

contenido: PLANTA DE PUERTAS Y VENTANAS NIVEL ALTO

proyecto: RESTAURACION Y HABILITACION DE EDIFICIO DE GOBERNACION

ubicación: SANTA CRUZ EL QUICHE

especialidad: RESTAURACION

hoja: PRO

total de hojas: 21/34

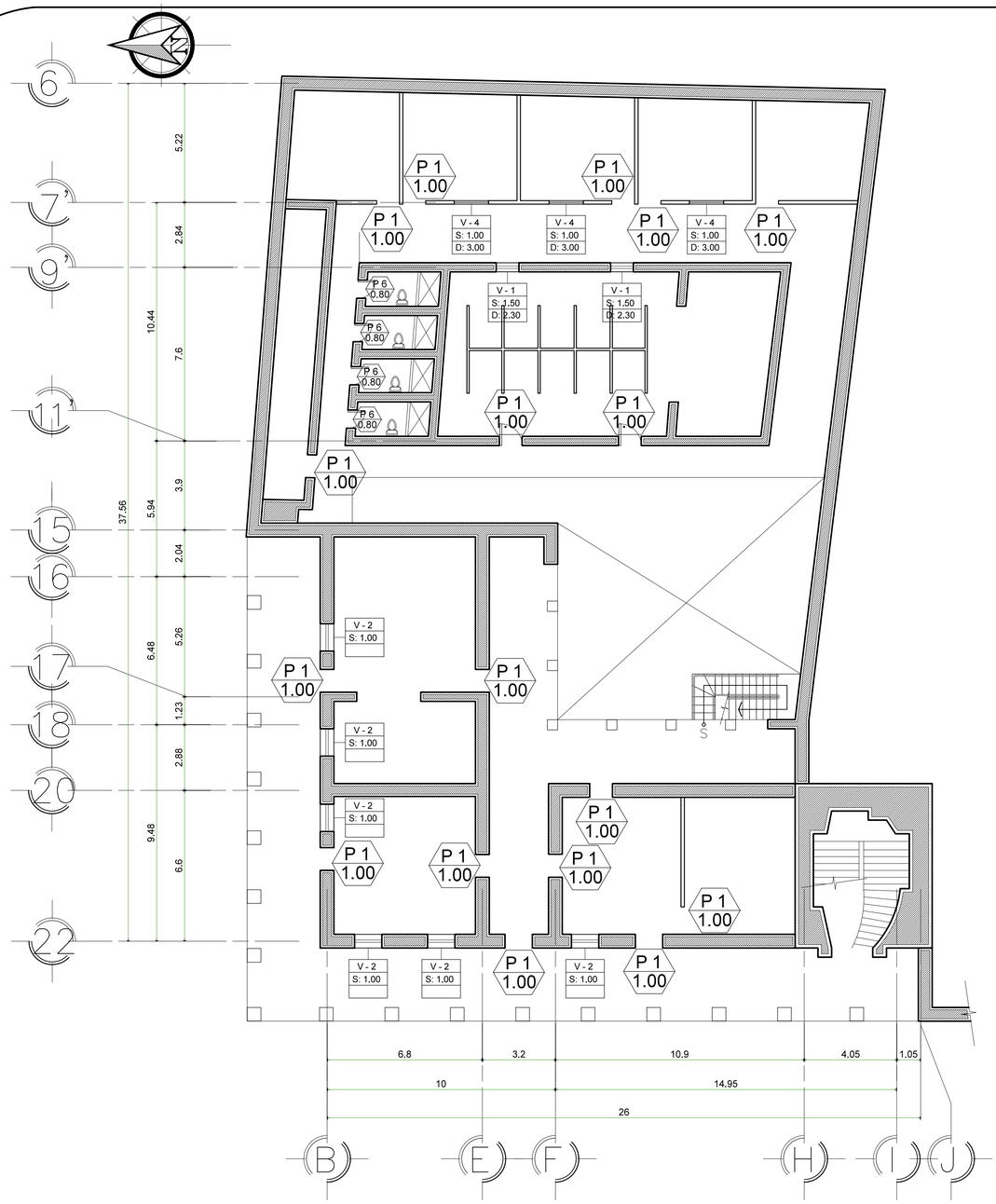

PLANTA DE PUERTAS Y VENTANAS NIVLE A

ESCALA: 1/125

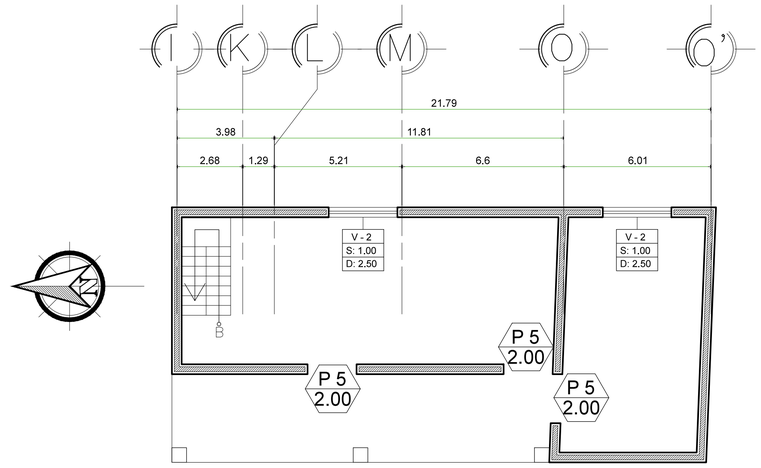

PLANTA DE PUERTAS Y VENTANAS 3er. N

ESCALA: 1/125

PLANILLA DE PUERTAS MDF

TIPO	ANCHO	ALTO	CANT.	MATERIAL	OBSERVACIONES
P - 1	1.00 MT	2.20 MT	52	MDF Y/O PLYWOOD	PUERTA PARA OFICINAS Y S. S. VER HOJA DE DETALLES
P - 2	1.20 MT	2.20 MT	1	MDF Y/O PLYWOOD	PUERTA PARA BODEGAS CONRED VER HOJA DE DETALLES
P - 3	1.40 MT	2.20 MT	1	MDF Y/O PLYWOOD	PUERTA PARA BODEGA VER HOJA DE DETALLES
P - 4	1.50 MT	2.20 MT	3	MDF Y/O PLYWOOD	PUERTA PARA DIVISION DE AMBIENTES VER HOJA DE DETALLES
P - 5	2.00 MT	2.20 MT	3	MDF Y/O PLYWOOD	PUERTA DE DOS HOJAS PARA SECTOR DE BANDA E INGUAT.
P - 6	0.80 MT	2.10 MT	4	MDF Y/O PLYWOOD	PUERTA PARA S.S. VER HOJA DE DETALLES
P - 7	0.70 MT	1.80 MT	14	MDF Y/O PLYWOOD	PUERTA PARA S.S. VER HOJA DE DETALLES

PLANILLA DE VENTANAS

TIPO	ANCHO	ALTO	SILLAR	DINTEL	CANT.	MATERIAL
V - 1	1.20 MT	0.80 MT	1.50 MT	2.30 MT	2	MADERA + VIDRIO
V - 2	1.00 MT	1.50 MT	1.00 MT	2.50 MT	24	MADERA + VIDRIO
V - 2A	1.00 MT	1.00 MT	1.00 MT	2.00 MT	7	MADERA + VIDRIO
V - 3	1.00 MT	1.75 MT	1.50 MT	3.25 MT	7	MADERA + VIDRIO
V - 3A	0.40 MT	0.70 MT	1.75 MT	2.45 MT	7	MADERA + VIDRIO
V - 4	1.50 MT	2.00 MT	1.00 MT	3.00 MT	3	MADERA + VIDRIO

SIMBOLOGIA

P 0 / 0.00	TIPO DE P ANCHO	PUERTA DE AGLOMERADO MDF
V - 0 / S: 0.00 / D: 0.00	TIPO DE V SILLAR DINTEL	VENTANA DE ALUMINIO Y VIDRIO

PROPIETARIO

PLANIFICADOR

fecha: 12-11-2013

escala: INDICADA

propietario:

contenido: PLANTA DE PUERTAS Y VENTANAS NIVEL BAJO Y 3ER NIVEL

proyecto: RESTAURACION Y HABILITACION DE EDIFICIO DE GOBERNACION

ubicación: SANTA CRUZ EL QUICHE

especialidad: RESTAURACION

hoja: PRO

total de hojas: 22/34

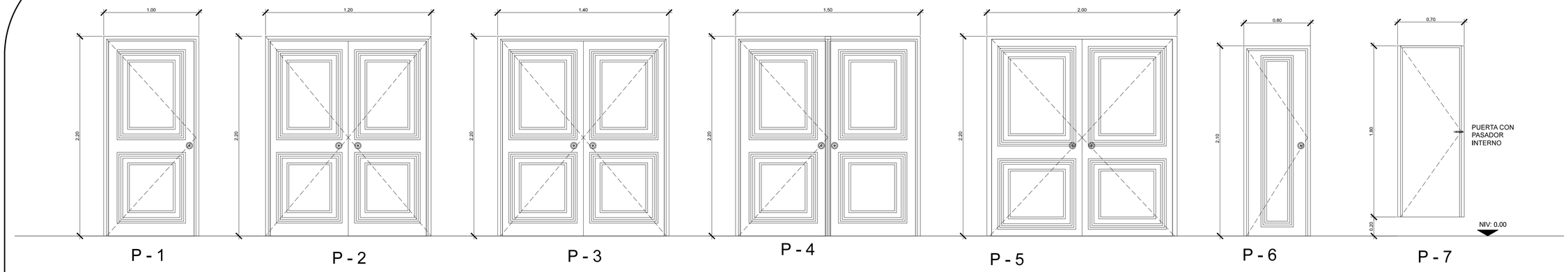

DETALLE DE PUERTAS

SIN ESCALA

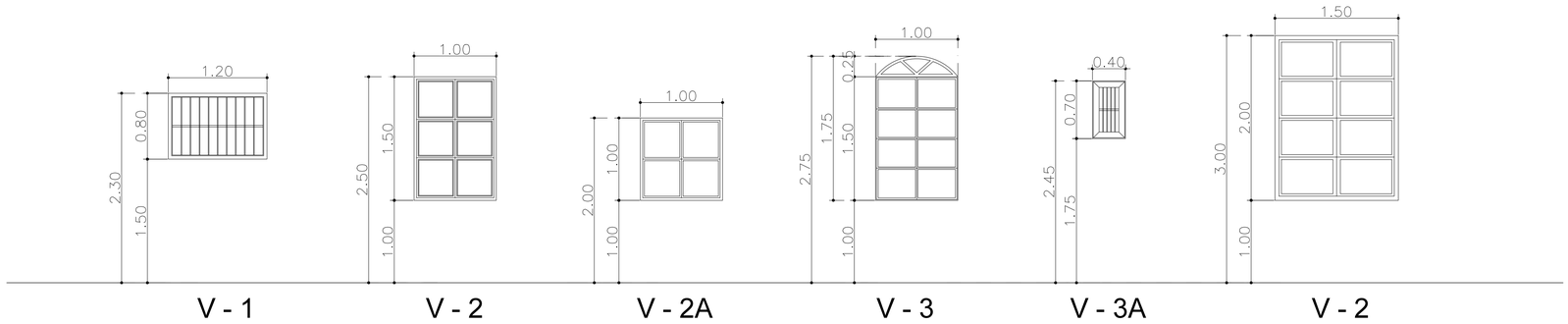

DETALLE DE VENTANAS

SIN ESCALA

PLANILLA DE PUERTAS MDF

TIPO	ANCHO	ALTO	CANT.	MATERIAL	OBSERVACIONES
P - 1	1.00 MT	2.20 MT	52	MDF Y/O PLYWOOD	PUERTA PARA OFICINAS Y S. S. VER HOJA DE DETALLES
P - 2	1.20 MT	2.20 MT	1	MDF Y/O PLYWOOD	PUERTA PARA BODEGAS CONRED VER HOJA DE DETALLES
P - 3	1.40 MT	2.20 MT	1	MDF Y/O PLYWOOD	PUERTA PARA BODEGA VER HOJA DE DETALLES
P - 4	1.50 MT	2.20 MT	3	MDF Y/O PLYWOOD	PUERTA PARA DIVISION DE AMBIENTES VER HOJA DE DETALLES
P - 5	2.00 MT	2.20 MT	3	MDF Y/O PLYWOOD	PUERTA DE DOS HOJAS PARA SECTOR DE BANDA E INGUAT.
P - 6	0.80 MT	2.10 MT	4	MDF Y/O PLYWOOD	PUERTA PARA S.S. VER HOJA DE DETALLES
P - 7	0.70 MT	1.80 MT	14	MDF Y/O PLYWOOD	PUERTA PARA S.S. VER HOJA DE DETALLES

PLANILLA DE VENTANAS

TIPO	ANCHO	ALTO	SILLAR	DINTEL	CANT.	MATERIAL
V - 1	1.20 MT	0.80 MT	1.50 MT	2.30 MT	2	MADERA + VIDRIO
V - 2	1.00 MT	1.50 MT	1.00 MT	2.50 MT	24	MADERA + VIDRIO
V - 2A	1.00 MT	1.00 MT	1.00 MT	2.00 MT	7	MADERA + VIDRIO
V - 3	1.00 MT	1.75 MT	1.50 MT	3.25 MT	7	MADERA + VIDRIO
V - 3A	0.40 MT	0.70 MT	1.75 MT	2.45 MT	7	MADERA + VIDRIO
V - 4	1.50 MT	2.00 MT	1.00 MT	3.00 MT	3	MADERA + VIDRIO

NOTA:

TODAS LAS MEDIDAS DE SILLAR Y DINTEL ESTAN DADAS A NIVEL DE PISO TERMINADO INTERIOR DE CADA AREA

TODOS LOS VANOS DE PUERTAS Y VENTANAS DEBERAN SER RECTIFICADOS EN OBRA

PROPIETARIO

PLANIFICADOR

fecha: 12-11-2013
escala: INDICADA
propietario:

contenido: DETALLES DE PUERTAS Y VENTANAS

proyecto: RESTAURACION Y HABILITACION DE EDIFICIO DE GOBERNACION

ubicación: SANTA CRUZ EL QUICHE

especialidad: RESTAURACION

hoja: PRO

total de hojas: 23/34

PLANTA DE ILUMINACION NIVEL ALTO

ESCALA: 1/125

NOMENCLATURA DE INSTALACION ELECTRICA (ILUMINACION)

	SIGNIFICADO
	CAJA DE FLIPONES
	LAMPARA EN CIELO
	LAMPARA EN PARED
$	INTERRUPTOR DOBLE
$	INTERRUPTOR SIMPLE
3w$	INTERRUPTOR THREE WAY SIMPLE
	LINEA NEUTRA
	LINEA VIVA
	RETORNO
	PUENTE
	POLIDUCTO DE 3/4" EN CIELO
	POLIDUCTO DE 3/4" EN PISO.
A-5	CIRCUITO Y UNIDAD No. INDICADO

PROPIETARIO

PLANIFICADOR

fecha: 12-11-2013
escala: INDICADA
propietario:

contenido: PLANTA DE ILUMINACION NIVEL ALTO

proyecto: RESTAURACION Y HABILITACION DE EDIFICIO DE GOBERNACION

ubicación: SANTA CRUZ EL QUICHE

especialidad: RESTAURACION

hoja: PRO

total de hojas: 24/34

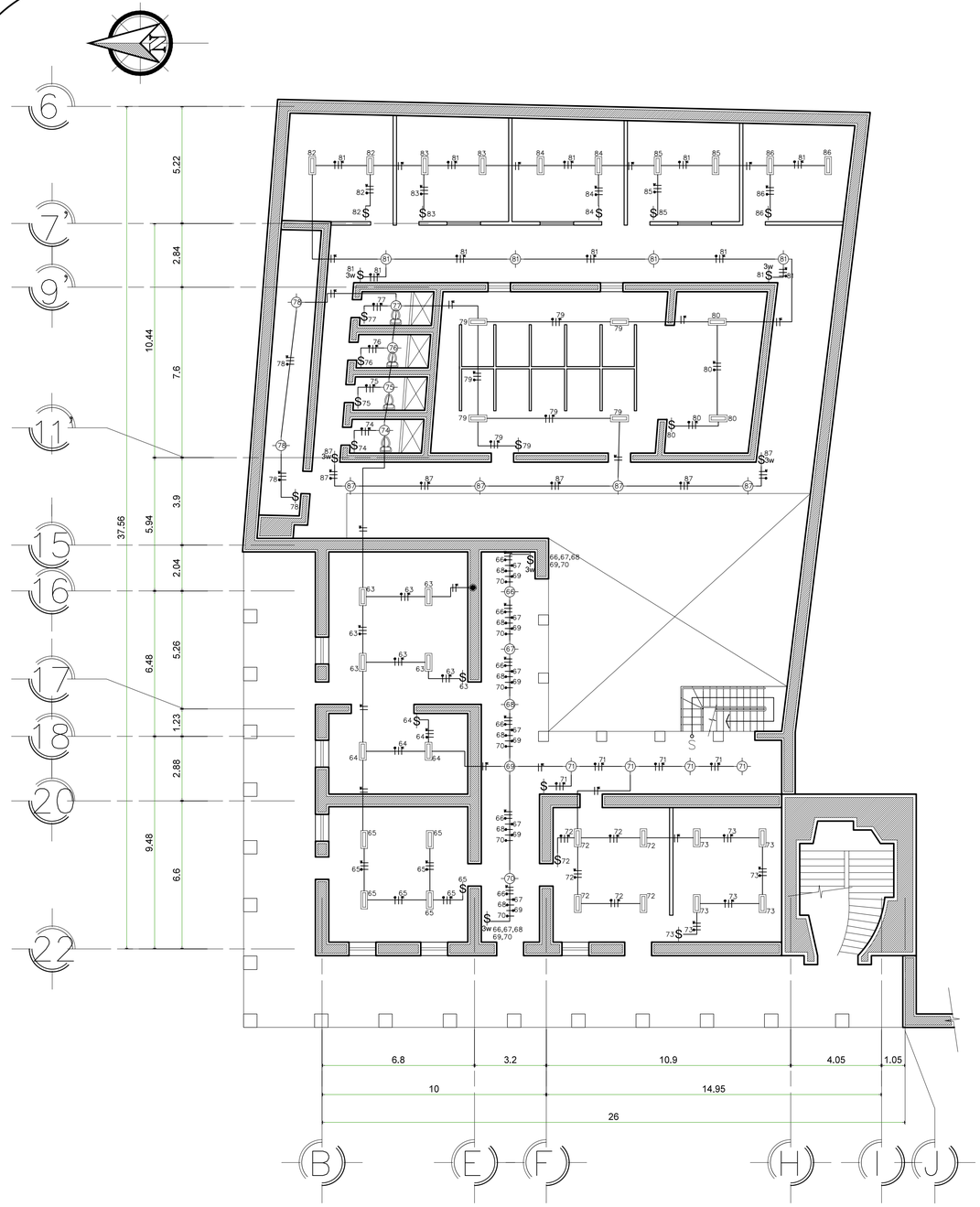

PLANTA DE ILUMINACION NIVEL BAJO

ESCALA: 1/125

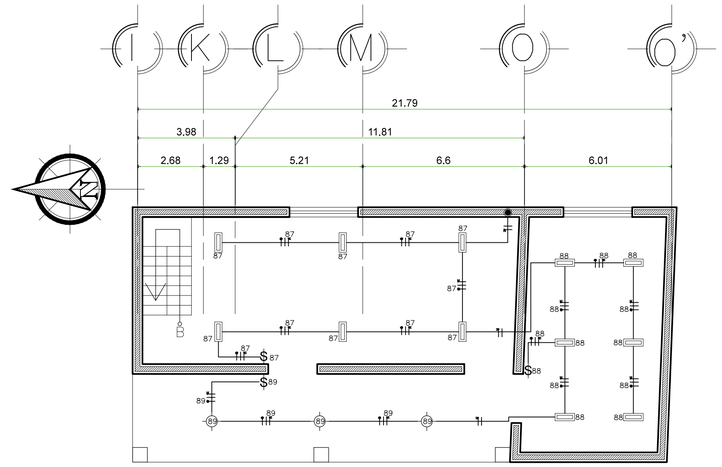

PLANTA DE ILUMINACION 3r. NIVEL

ESCALA: 1/125

NOMENCLATURA DE INSTALACION ELECTRICA (ILUMINACION)

	SIGNIFICADO
	CAJA DE FLIPONES
	LAMPARA EN CIELO
	LAMPARA EN PARED
$	INTERRUPTOR DOBLE
$	INTERRUPTOR SIMPLE
3w$	INTERRUPTOR THREE WAY SIMPLE
	LINEA NEUTRA
	LINEA VIVA
	RETORNO
	PUENTE
	POLIDUCTO DE 3/4" EN CIELO
---------	POLIDUCTO DE 3/4" EN PISO.
A-5	CIRCUITO Y UNIDAD No. INDICADO

PROPIETARIO

PLANIFICADOR

fecha: 12-11-2013

escala: INDICADA

propietario:

contenido: PLANTA DE ILUMINACION NIVEL BAJO Y 3er. NIVEL

proyecto: RESTAURACION Y HABILITACION DE EDIFICIO DE GOBERNACION

ubicación: SANTA CRUZ EL QUICHE

especialidad: RESTAURACION

hoja: PRO

total de hojas: 25/34

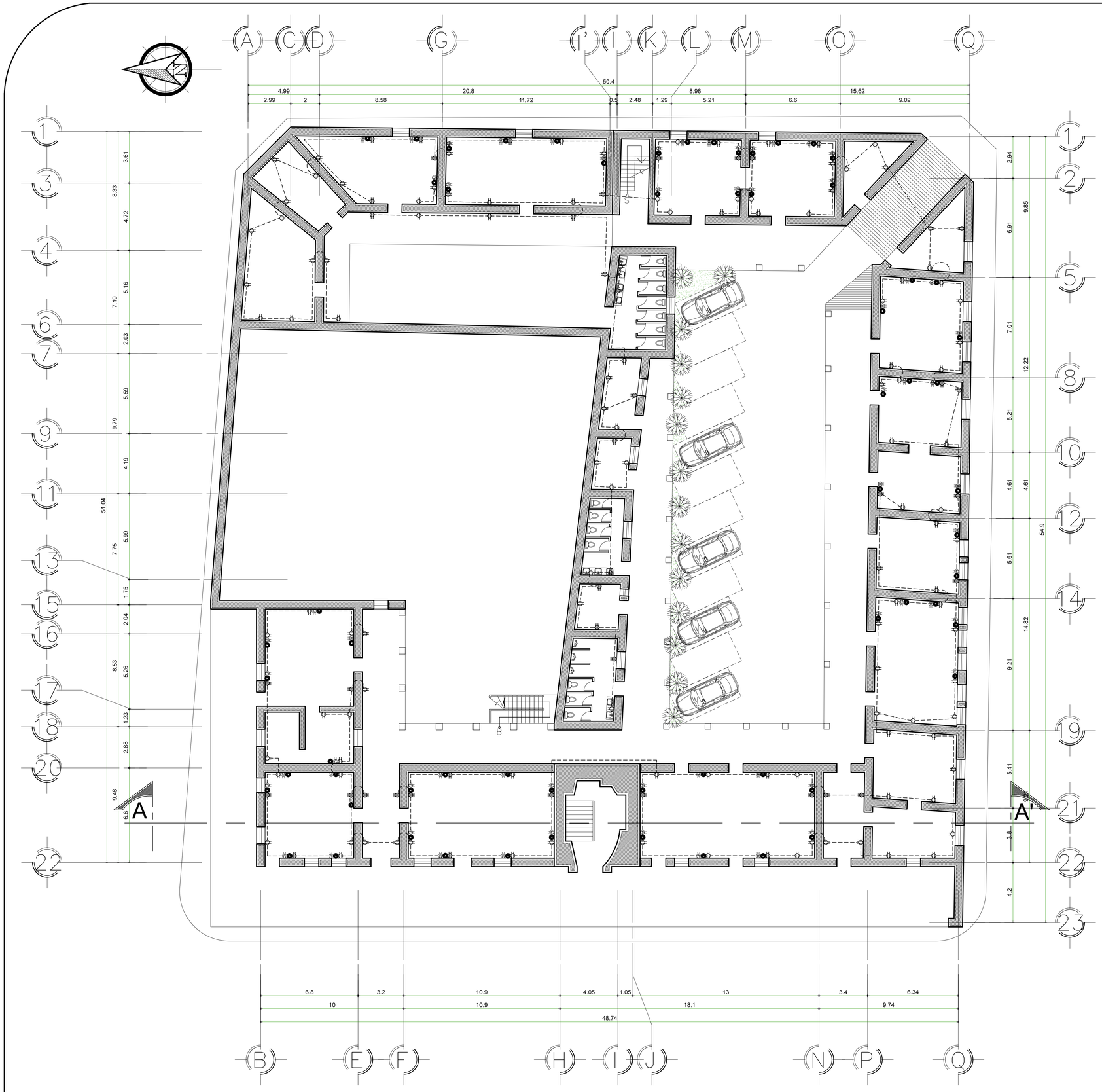

NOMENCLATURA DE INSTALACION ELECTRICA (FUERZA)

	SIGNIFICADO
	CAJA DE FLIPONES
	TOMACORRIENTE DOBLE 110 V H= O.30
	POLIDUCTO DE 3/4" ENTREPISO
	POLIDUCTO DE 3/4" EN PISO.
	ESPERA DE TELEFONO
	ESPERA DE INTERNET
A-5	CIRCUITO Y UNIDAD No. INDICADO

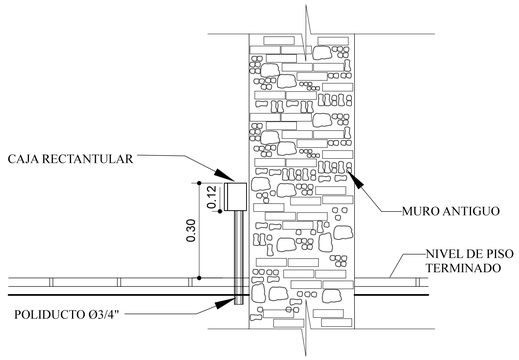

DETALLES DE TOMACORRIENTES:
Sin Escala.

PLANTA ALTA INSTALACION DE FUERZA

ESCALA: 1/125

PROPIETARIO

PLANIFICADOR

fecha: 12-11-2013
escala: INDICADA
propietario:

contenido: PLANTA ALTA DE INTALACION DE FUERZA

proyecto: RESTAURACION Y HABILITACION DE EDIFICIO DE GOBERNACION

ubicación: SANTA CRUZ EL QUICHE

especialidad: RESTAURACION

hoja: PRO

total de hojas: 26/34

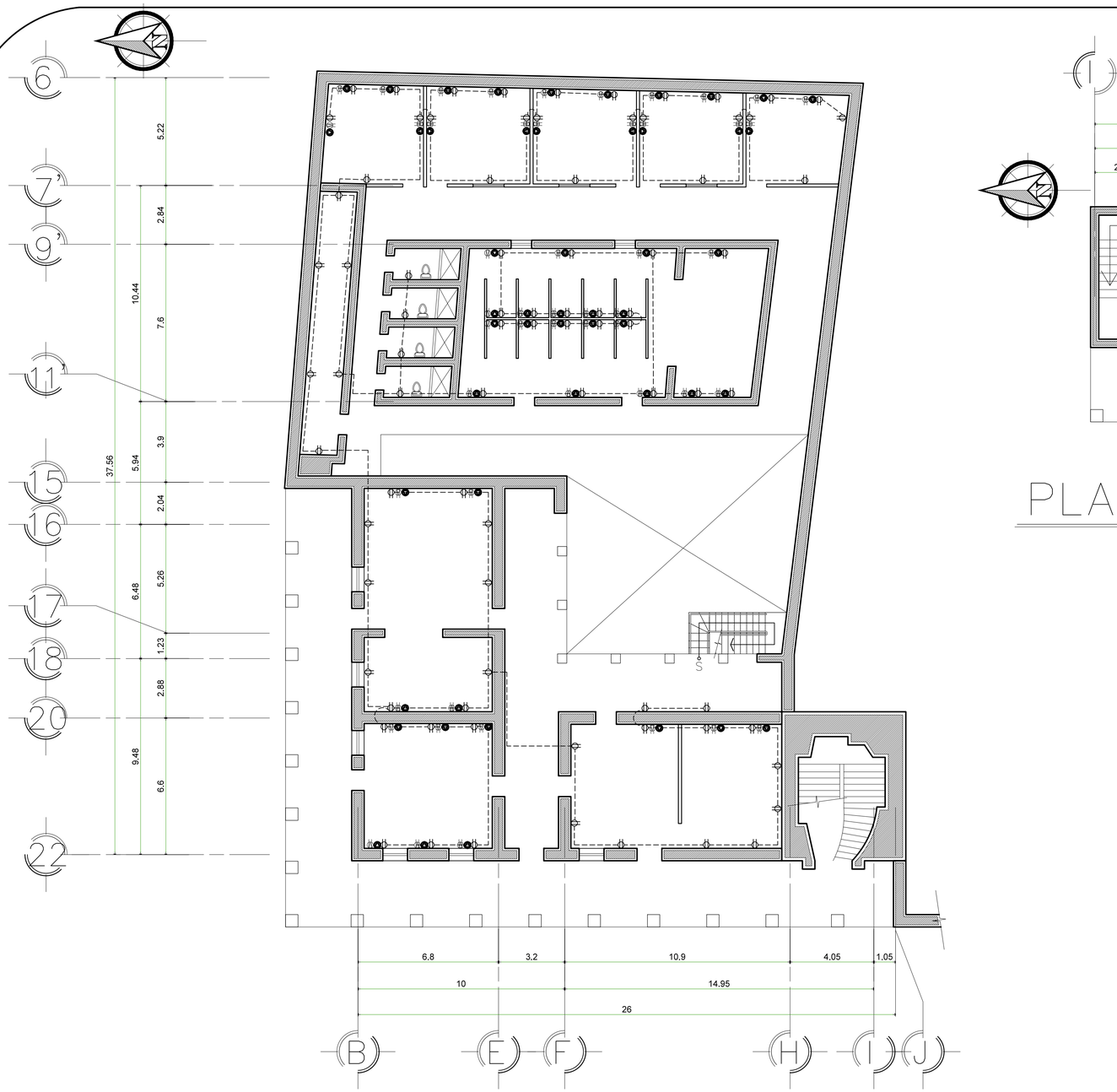

PLANTA BAJA DE INST. FUERZA

ESCALA: 1/125

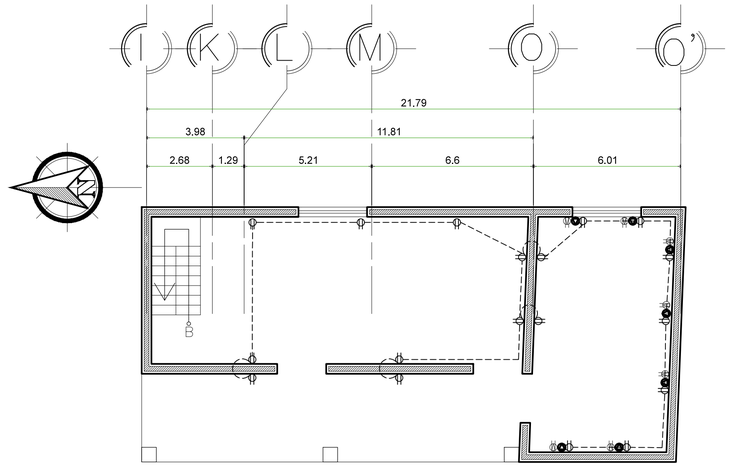

PLANTA 3er. INST. FUERZA

ESCALA: 1/125

NOMENCLATURA DE INSTALACION ELECTRICA (FUERZA)

	SIGNIFICADO
	CAJA DE FLIPONES
	TOMACORRIENTE DOBLE 110 V H= O.30
	POLIDUCTO DE 3/4" ENTREPISO
	POLIDUCTO DE 3/4" EN PISO.
	ESPERA DE TELEFONO
	ESPERA DE INTERNET
A-5	CIRCUITO Y UNIDAD No. INDICADO

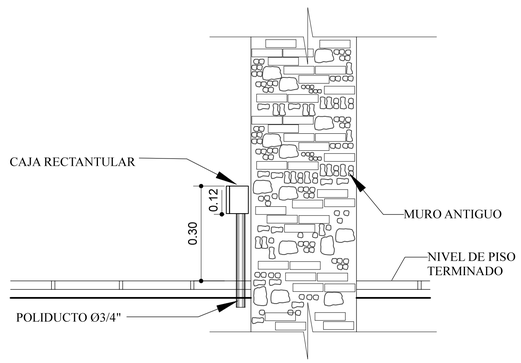

DETALLES DE TOMACORRIENTES:

Sin Escala.

PROPIETARIO

PLANIFICADOR

fecha: 12-11-2013
escala: INDICADA
propietario:

contenido: PLANTA BAJA Y 3ER NIVEL DE INTALACION DE FUERZA

proyecto: RESTAURACION Y HABILITACION DE EDIFICIO DE GOBERNACION

ubicación: SANTA CRUZ EL QUICHE

especialidad: RESTAURACION

hoja: PRO

total de hojas: 27/34

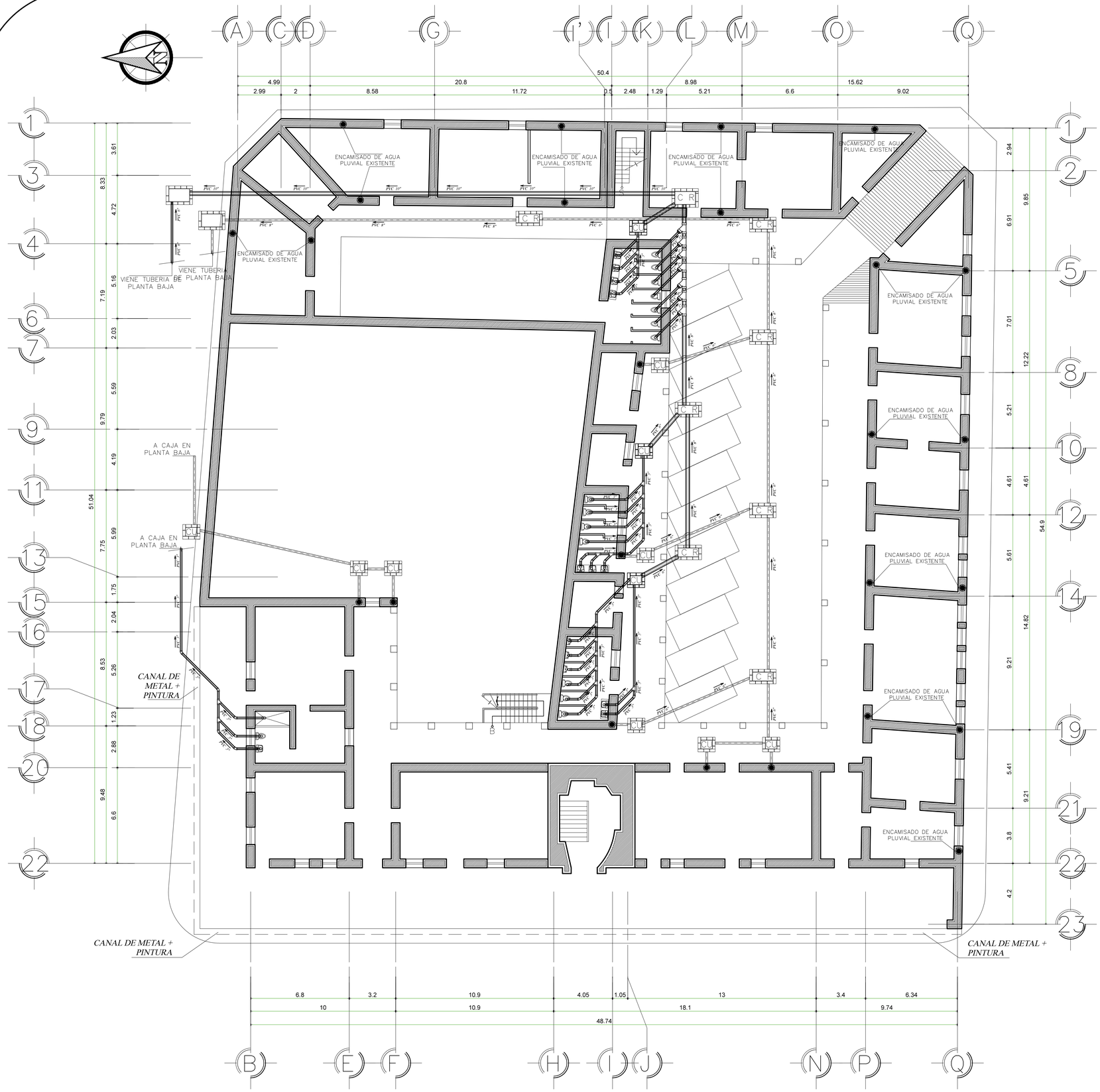

SIMBOLOGIA

SÍMBOLO	SIGNIFICADO
	TE DE PVC EN PERFIL
	TE DE PVC EN PLANTA
	YE DE PVC EN PERFIL
	CODO 90° DE PVC, PLANTA
	CODO 45° DE PVC, PERFIL
	BAJADA DE DRENAJE
	PENDIENTE DE LA TUBERIA
	TUBO DE DRANAJE AGUA PLUVIAL
	TUBO DE DRANAJE AGUAS NEGRAS
	INDICACA CONTINUIDAD DE LA TUBERIA
	REDUCTOR DE 3" A 2"

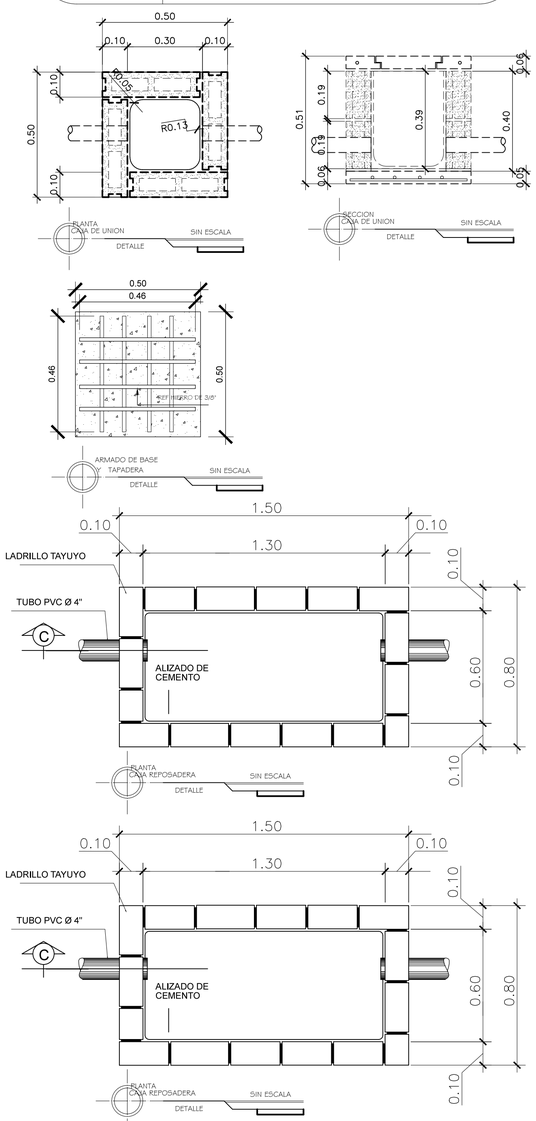

PLANTA DE DRENAJES NIVEL ALTO

ESCALA: 1/140

PROPIETARIO

PLANIFICADOR

fecha: 12-11-2013
escala: INDICADA
propietario:

contenido: PLANTA DE DRENAJES NIVEL ALTO

proyecto: RESTAURACION Y HABILITACION DE EDIFICIO DE GOBERNACION

ubicación: SANTA CRUZ EL QUICHE

especialidad: RESTAURACION

hoja: PRO

total de hojas: 28/34

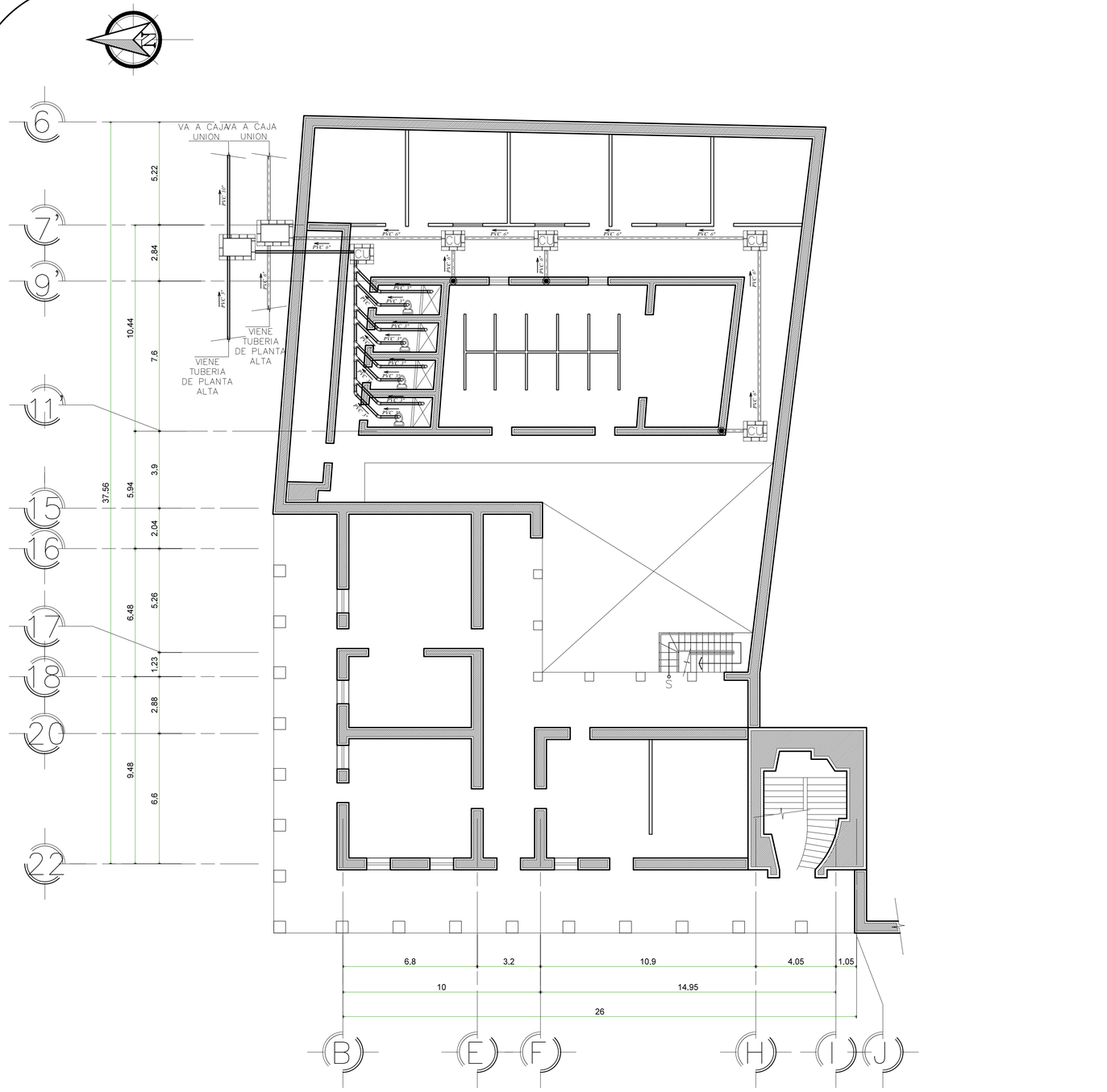

PLANTA DE DRENAJES NIVEL BAJO

ESCALA: 1/125

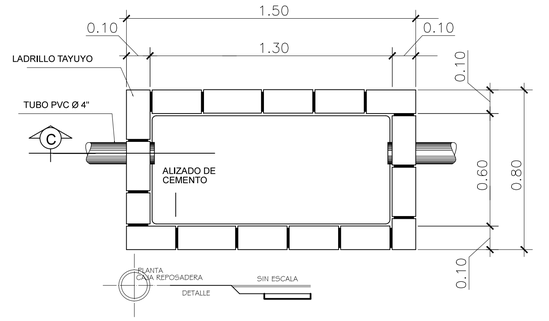

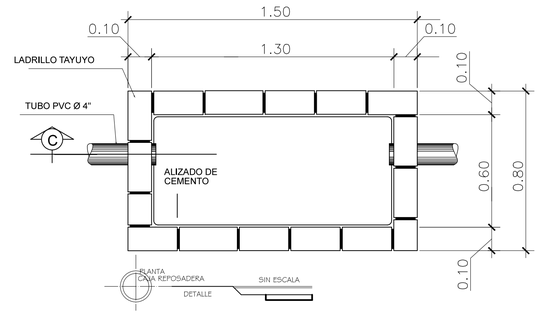

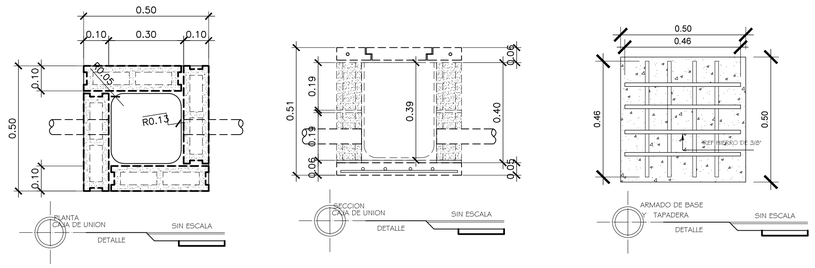

SIMBOLOGIA

SÍMBOLO	SIGNIFICADO
	TE DE PVC EN PERFIL
	TE DE PVC EN PLANTA
	YE DE PVC EN PERFIL
	CODO 90° DE PVC, PLANTA
	CODO 45° DE PVC, PERFIL
	BAJADA DE DRENAJE
	PENDIENTE DE LA TUBERIA
	TUBO DE DRANAJE AGUA PLUVIAL
	TUBO DE DRANAJE AGUAS NEGRAS
	INDICACA CONTINUIDAD DE LA TUBERIA
	REDUCTOR DE 3" A 2"

NOTAS:

Toda la red del Drenaje Sanitario y Drenaje Pluvial tendrá una pendiente de 1%

PLANIFICADOR

PROPIETARIO

fecha: 12-11-2013
escala: INDICADA
propietario:

contenido: PLANTA DE DRENAJES NIVEL BAJO NIVEL

proyecto: RESTAURACION Y HABILITACION DE EDIFICIO DE GOBERNACION

ubicación: SANTA CRUZ EL QUICHE

especialidad: RESTAURACION

hoja: PRO

total de hojas: 29/34

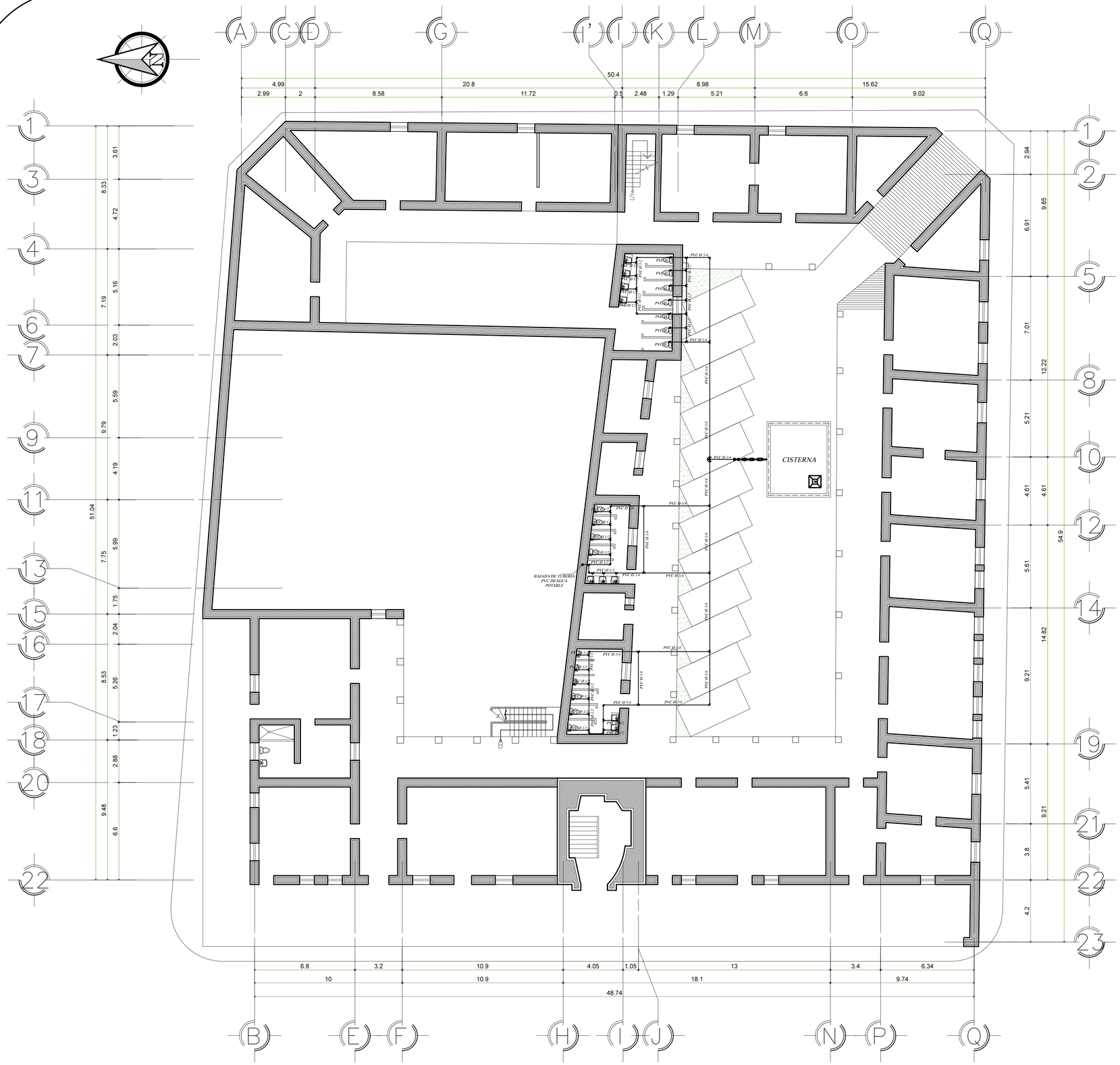

SIMBOLOGIA

	TUBO PVC ø 3/4" PARA AGUA FRIA
	TE DE PVC EN PLANTA
	TE DE PVC EN PERFIL
	CODO DE PVC A 90º EN PLANTA
	CODO DE PVC A 90º EN PERFIL
	CRUZ DE PVC EN PERFIL
	GRIFO PARA MANGERA
	REDUCTOR PVC ø SEGUN UBICACION
	LLAVE DE PASO

PLANTA DE INST. AGUA POTABLE NIVEL ALTO

ESCALA: 1/140

PROPIETARIO

PLANIFICADOR

fecha: 12-11-2013

escala: INDICADA

propietario:

contenido: PLANTA ALTA DE INTALACION DE AGUA POTABLE

proyecto: RESTAURACION Y HABILITACION DE EDIFICIO DE GOBERNACION

ubicación: SANTA CRUZ EL QUICHE

especialidad: RESTAURACION

hoja: PRO

total de hojas: 30/34

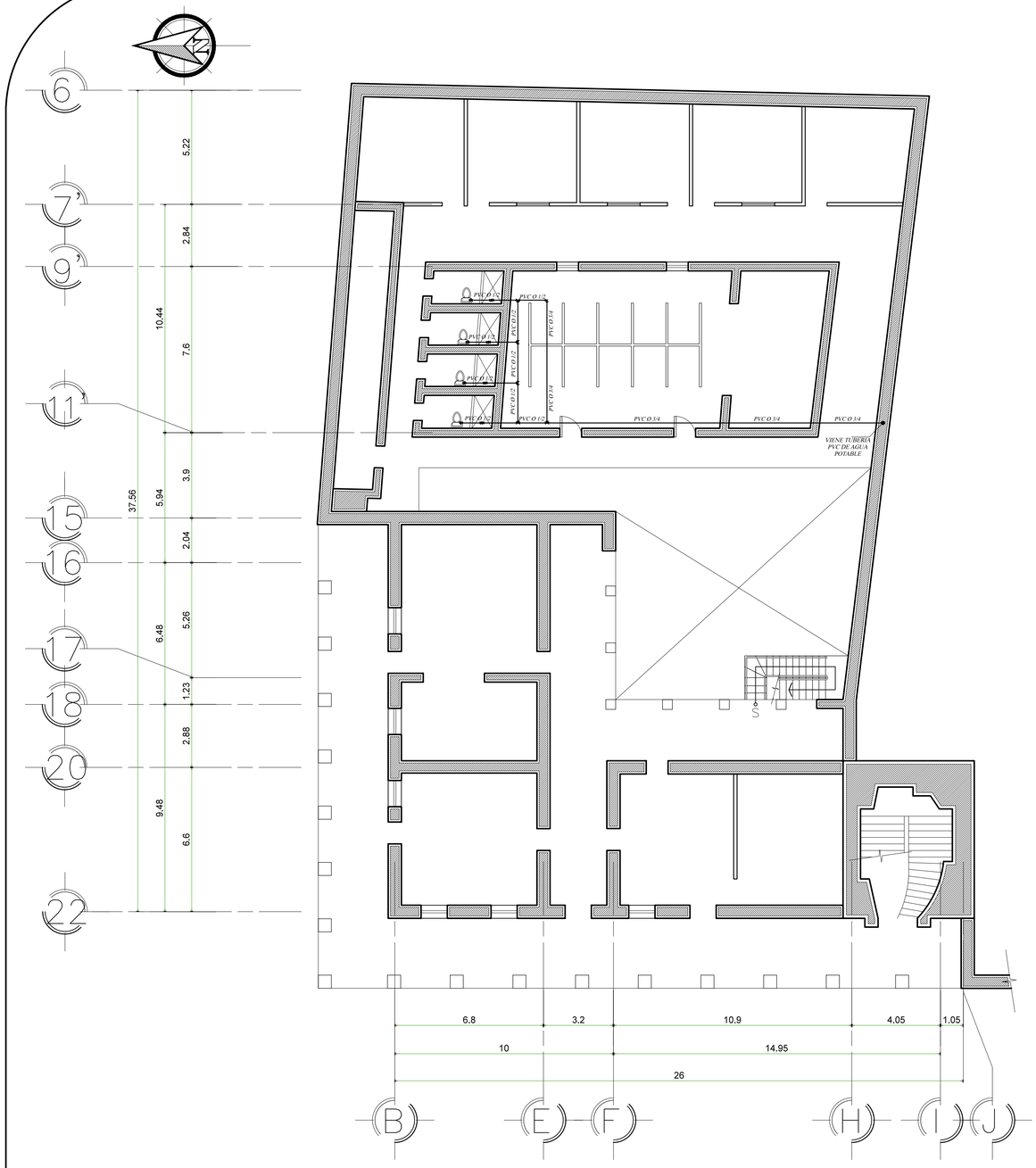

PLANTA DE INST. AGUA POTABLE NIVEL

ESCALA: 1/125

SIMBOLOGIA

———	TUBO PVC ø 3/4" PARA AGUA FRIA
	TE DE PVC EN PLANTA
	TE DE PVC EN PERFIL
	CODO DE PVC A 90º EN PLANTA
	CODO DE PVC A 90º EN PERFIL
	CRUZ DE PVC EN PERFIL
	GRIFO PARA MANGERA
	REDUCTOR PVC ø SEGUN UBICACION
	LLAVE DE PASO

PROPIETARIO

PLANIFICADOR

fecha: 12-11-2013

escala: INDICADA

propietario:

contenido: PLANTA BAJA DE INTALACION DE AGUA POTABLE

proyecto: RESTAURACION Y HABILITACION DE EDIFICIO DE GOBERNACION

ubicación: SANTA CRUZ EL QUICHE

especialidad: RESTAURACION

hoja: PRO

total de hojas: 31/34

DETALLE DE INSTALACION DE CISTERNA.

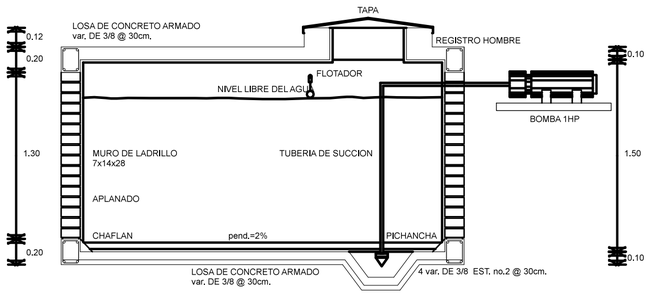

SECCION DE CISTERNA

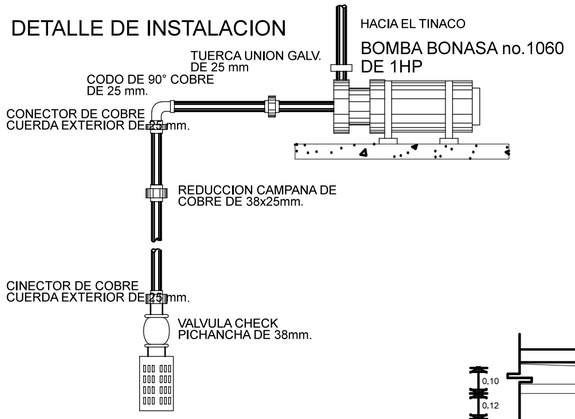

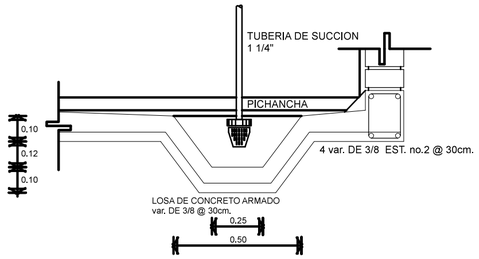

DETALLE DE CARCAMO

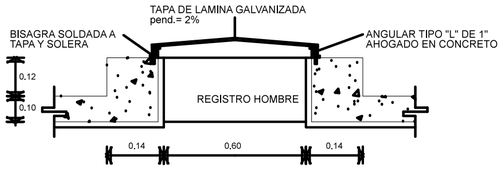

DETALLE DE TAPADERA

TUBERIA DE SUCCION
VALVULA DE COMPUERTA
VALVULA CHECK
TUBERIA DE AGUA FRIA
CONEXION TEE
CODO DE 90°
CODO DE 90° SALIDA HACIA ABAJO
TUERCA DE UNION

VALVULA DE COMPUERTA

- EL CONCRETO A UTILIZAR SERA DE f'c= 200 kg/cm2.
- EL APLANADO SERA DE CEMENTO ARENA 1:3 CON APLANADO FINO.
- SE UTILIZARA IMPERMEABILIZANTE INTEGRAL EN LOS APLANADOS.
- LA SUPERFICIE UTIL SERA DE 3/ DE LA ALTURA

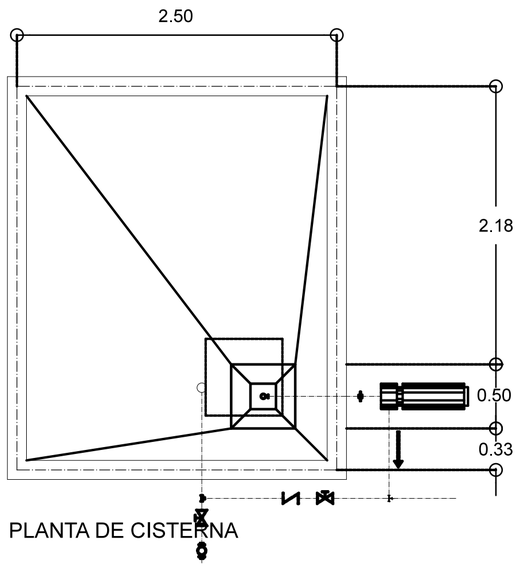

PLANTA DE CISTERNA

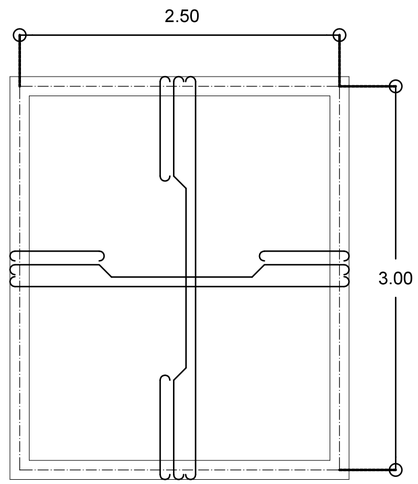

CIMENTACION

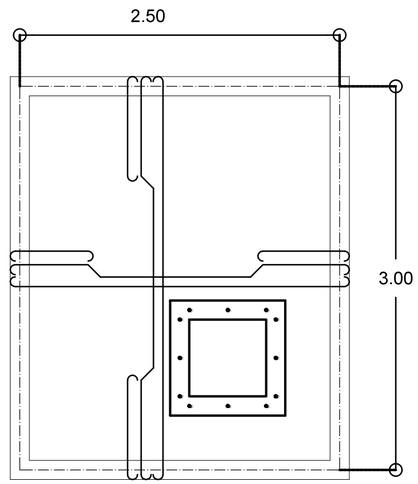

ARMADO DE TAPA

PROPIETARIO

PLANIFICADOR

fecha: 12-11-2013
escala: INDICADA
propietario:

contenido: DETALLE DE CISTERNA

proyecto: RESTAURACION Y HABILITACION DE EDIFICIO DE GOBERNACION

ubicación: SANTA CRUZ EL QUICHE

especialidad: RESTAURACION

hoja: PRO

total de hojas: 32/34

INODORO
ESCALA 1:25

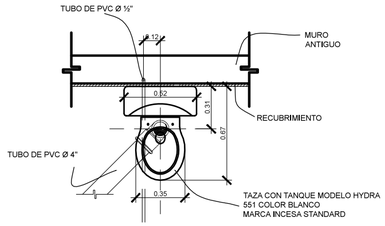

PLANTA
INODORO SIN ESCALA

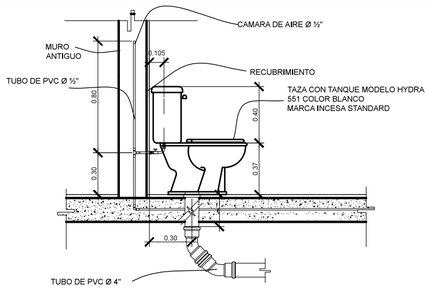

SECCION LATERAL
INODORO SIN ESCALA

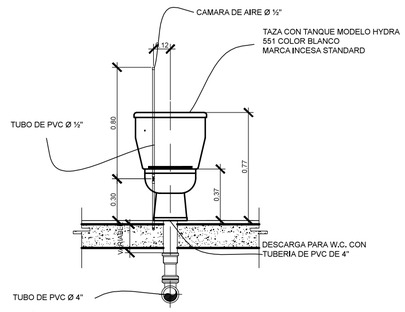

ELEVACION FRONTAL
INODORO SIN ESCALA

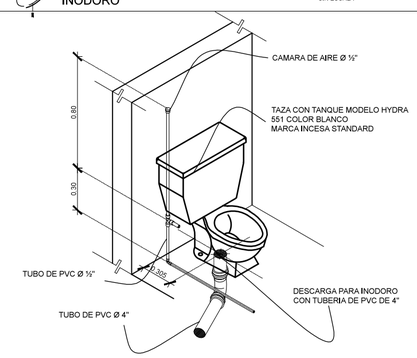

ISOMETRICO
INODORO SIN ESCALA

LAVAMANOS
ESCALA 1:25

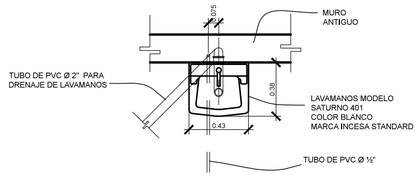

PLANTA
LAVAMANOS SIN ESCALA

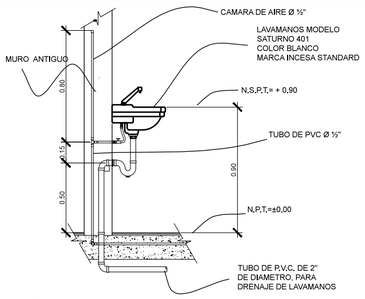

SECCION LATERAL
LAVAMANOS SIN ESCALA

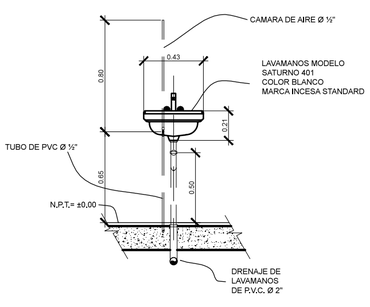

ELEVACION FRONTAL
INODORO SIN ESCALA

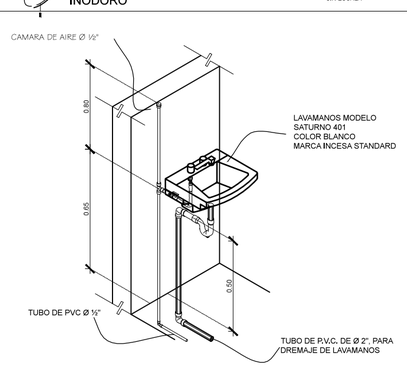

ISOMETRICO
LAVAMANOS SIN ESCALA

MINGITORIO
ESCALA 1:25

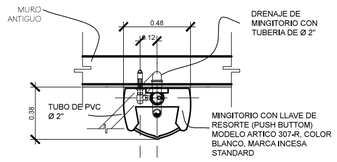

PLANTA
MINGITORIO SIN ESCALA

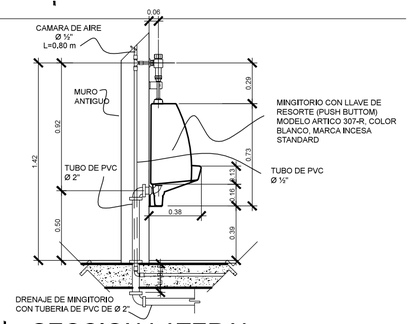

SECCION LATERAL
MINGITORIO SIN ESCALA

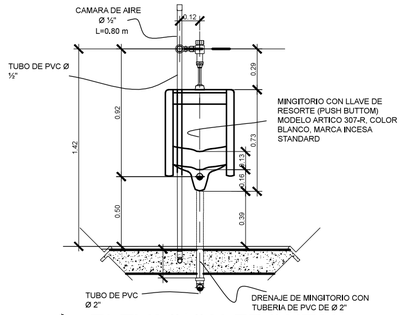

ELEVACION FRONTAL
MINGITORIO SIN ESCAL

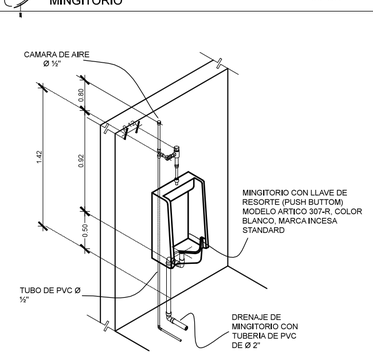

ISOMETRICO
MINGITORIO SIN ESCALA

PROPIETARIO

PLANIFICADOR

fecha: 12-11-2013
escala: INDICADA
propietario:

contenido: DETALLES DE INTALCIONES SANITARIAS

proyecto: RESTAURACION Y HABILITACION DE EDIFICIO DE GOBERNACION

ubicación: SANTA CRUZ EL QUICHE

especialidad: RESTAURACION

hoja: PRO

total de hojas: 33/34

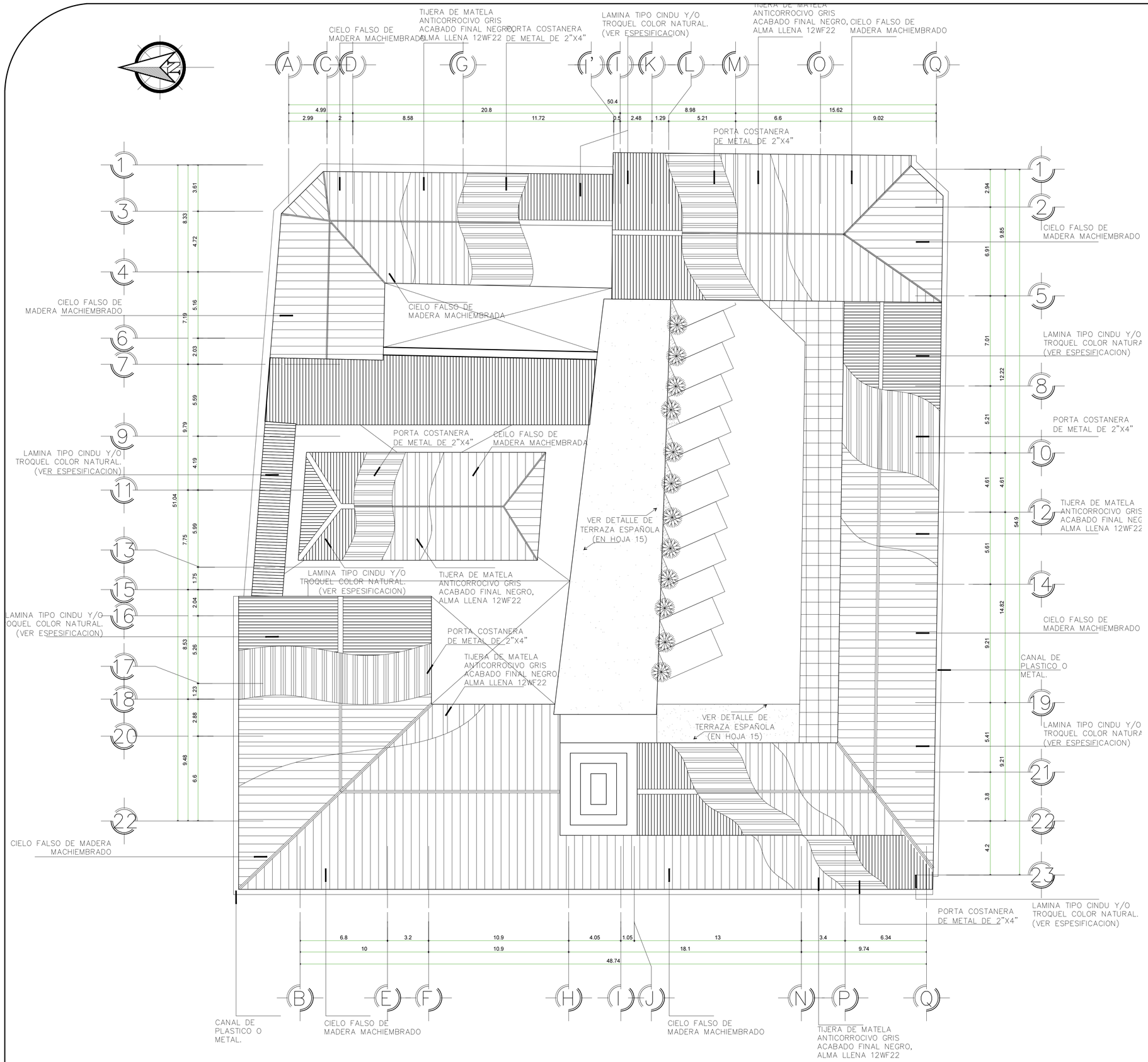

PLANTA DE ESTRUCTURA DE TECHOS

ESCALA: 1/150

PROPIETARIO

PLANIFICADOR

fecha: 12-11-2013
escala: INDICADA
propietario:

contenido: PLANTA DE ESTRUCTURA DE TECHOS

proyecto: RESTAURACION Y HABILITACION DE EDIFICIO DE GOBERNACION

ubicación: SANTA CRUZ EL QUICHE

especialidad: RESTAURACION

hoja: PRO

total de hojas: 34/34

19. PROPUESTA FINAL

PLANTA NIVEL ALTO

Presentación No. 1

PLANTA NIVEL BAJO

Presentación No. 2

PLANTA TERCER NIVEL

Presentación No. 3

PLANTA DE TECHOS

Presentación No. 4

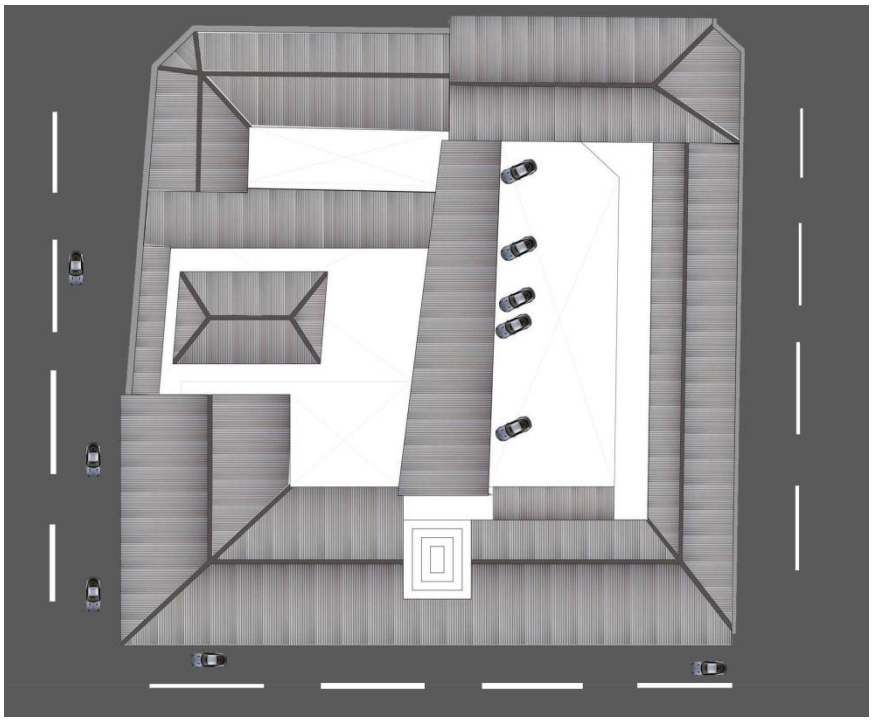

FACHADA FRONTAL DEL EDIFICIO

Presentación No. 5

FACHADA POSTERIOR DEL EDIFICIO

Presentación No. 6

FACHADA LATERAL SUR DEL EDIFICIO

Presentación No. 7

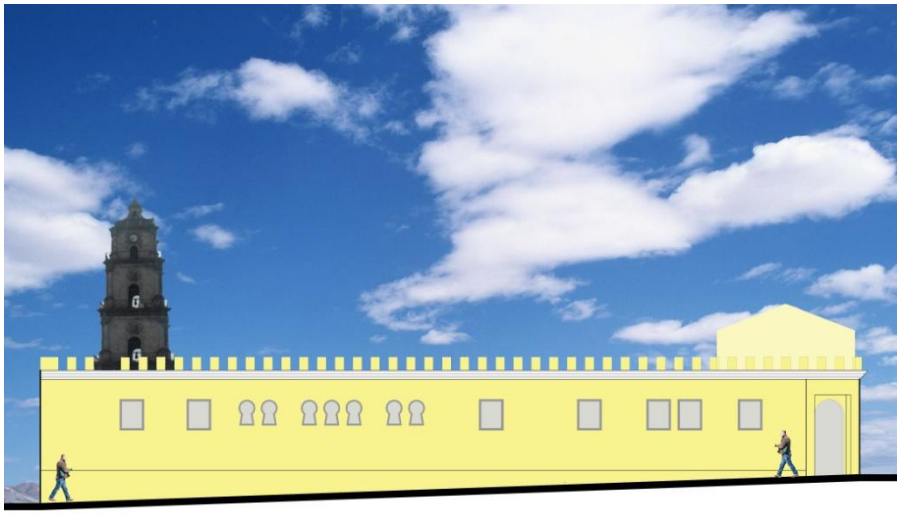

FACHADA LATERAL NORTE DEL EDIFICIO

Presentación No. 8

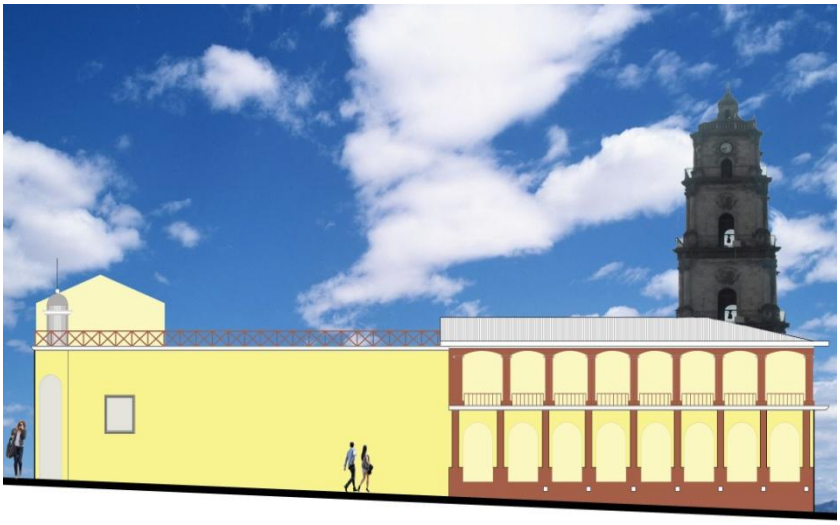

VISTA NORESTE DEL EDIFICIO

Presentación No. 9

VISTA SUR ESTE DEL EDIFICIO

Presentación No. 10

VISTA OESTE SUR DEL EDIFICIO

Presentación No. 11

VISTA SUR ESTE DEL EDIFICIO

Presentación No. 12

VISTA INTERIOR DEL PARQUEO

Presentación No. 13

VISTA INTERIOR DE OFICINA

Presentación No. 14

VISTA INTERIOR DE OFICINA

Presentación No. 15

20. ESPECIFICACIONES GENERALES, SEGÚN RECOMENDACIONES DEL INSTITUTO DE ANTROPOLOGÍA E HISTORIA A TRAVÉS DEL DEPARTAMENTO DE CONSERVACIÓN DE BIENES CULTURALES, DECORBIC.

A continuación se presenta una serie de especificaciones técnicas relacionadas a la Restauración de monumentos, tomando en cuenta que esta investigación no propone los procedimientos de intervención, sin embargo deja el camino para la ampliación correspondiente por parte de un especialista experto en Restauración de Monumentos y Centros Históricos, las mismas fueron proporcionadas por el Instituto de Antropología e Historia y específicamente por el Departamento de Conservación de Bienes Culturales como dependencia de la Dirección General del Patrimonio Cultural de la Nación.

20.1. TRABAJOS PRELIMINARES.

20.1.1 LIMPIEZA GENERAL.

Se procederá al desalojo de escombros y basura acumulada en el interior del edificio, así como los restos acumulados en todo su perímetro.

20.1.2 ALMACENAJE.

Se elegirá el lugar adecuado para habilitar una bodega temporal en donde se guarde el equipo, material y herramientas. Deberá de ser de carácter reversible y aislado a los muros.

20.1.3 CERRAMIENTO.

Se procederá a circular con lámina preferiblemente todo el perímetro, pintada de color verde y un zócalo de color rojo según reglamento de la Municipalidad de Santa Cruz del Quiché.

20.1.4 PROTECCIÓN DE LOS ELEMENTOS.

Se procederá a la protección de los elementos expuestos a sufrir algún daño ocasionado por los trabajos a realizar. Las aéreas de protección serán las Fachadas Principales.

20.1.5 APUNTALAMIENTOS.

Después del análisis de estabilidad, se procederá a apuntalar elementos que presenten inestabilidad estructural o que durante el proceso de obra pudieran verse afectados, con eso se evitara causar deterioros en la estructura y detalles ornamentales. El material a utilizar serán parales de madera de 3" x 6", parales milimétricos de tricket. A cada uno serán colocados polines de madera sobre su base.

20.1.6 APAGADO DE CAL.

Es el procedimiento mediante el cual se hidrata la cal en terrón, para ser utilizada como aglutinante. Para este procedimiento se deberá construir una batea en la que se le agregue agua, posteriormente se introducirán los terrones en cal viva, se debe tener especial cuidado al momento de introducirla, ya que esta al hidratarse aumenta tres veces de volumen.

El contenido de la batea debe moverse constantemente, para evitar la formación de grumos, cuando la cantidad de agua haya sido absorbida, deberá echarse nuevamente agua y repetir el procedimiento. Para saber si la cal ya está apagada se introduce un escantillón en diversos puntos de la batea, si este queda impregnado uniformemente del material, la cal ya se podrá utilizar. Se conservará con un espejo de agua no mayor a un centímetro y posteriormente trasladado a toneles plásticos para su conservación y protección.

20.2. OBRAS DE LIBERACIÓN.

20.2.1 LIBERACIÓN DE MACRO Y MICROFLORA.

Sera retirada de forma manual a base de chapeo y corte, las adheridas a los muros se quedaran hasta su secado para su posterior liberación. Se extraerán raíces y los troncos que no puedan liberarse por encontrarse en las bases de cimentación se les aplicarán gasolina o gas con wipe para su secado total.

20.2.2 LIBERACIÓN DE MATERIAL NO COMPATIBLE.

Sera retirado de forma manual a base de golpe de impacto. Se deberá tener cuidado a efecto de no causar daño estructural a los muros de mampostería de calicanto. La herramienta será martillo de hule similar al utilizado para la colocación de piso y cincel especial de elaboración artesanal utilizando varilla de hierro de ¾".

20.2.3 LIBERACIÓN DE EFLORESCENCIAS Y MANCHAS.

Se procederá a la limpieza mecánica de superficie, esta actividad deberá realizarse en seco, posteriormente con cepillo de raíz y de forma manual la liberación de sales. Esta se repite hasta que el muro se encuentre libre de humedad y evaporada. Por último se hará una limpieza con el uso de un jabón neutro.

20.3 OBRAS DE CONSOLIDACIÓN.

20.3.1 INYECCIÓN DE GRIETAS EN MURO.

Sera retirado el material suelto y disgregado para descubrir la trayectoria y dimensión de la grieta y se humedecerán las aéreas de contacto. A continuación se restañara con material del mismo tipo y características del área

por tratar, se empleara como adhesivo mortero de cal apagada, cemento portland y arena amarilla en proporción 1:3:3, paralelamente se alojaran boquillas de tubo plástico flexible de ½" o de ¾" de diámetro, según el caso, con separación a cada 50 centímetros aproximadamente y sobresaliendo del paño 20 centímetros. Para la inyección se recomienda una lechada a base de:

Cal apagada.	1 parte.
Cemento Portland.	3% del volumen total.
Arena Amarilla.	3 partes.
Agua.	3 partes.
Aditivo estabilizador.	Proporción recomendada por fabricante.

20.4 OBRAS DE REESTRUCTURACIÓN.

20.4.1 SOLERA DE AMARRE.

Se nivelará la cabeza del muro por medio de la colocación de una cama de ladrillo especial de barro y posteriormente un levantado perimetral también de ladrillo de barro. En su interior llevará un relleno de talpetate sobre el cual se colocara un refuerzo estructural que posteriormente será fundido con cemento y graba de ½".

20.5 OBRAS DE INTEGRACIÓN:

20.5.1 INTEGRACIÓN DE PISOS.

Se colocara baldosa de barro cocido simple. Esta deberá tener buena cocción y homogeneidad. Su color deberá tener un timbre claro y de color naranja oscuro. Adecuada regularidad en forma y de poca porosidad para una absorción no mayor del 20% y de buena resistencia mecánica de 250 libras por pulgada cuadrada.

Antes de su colocación deberá humedecerse lo suficiente para una mejor adherencia. Estas serán colocadas a noventa grados en sentido horizontal y sobre una base de selecto no mayor a cinco centímetros compactado. Luego con mortero de cal apaga y arena amarilla en proporción 1: 6 se colocaran sobre una guía de hilo plástico a cada treinta centímetros en ambos sentidos.

20.5.2 INTEGRACIÓN DE PINTURA.

Esta será aplicada únicamente en los lugares donde se amerite. Antes de aplicar la superficie deberá estar limpia de polvo, luego se humedecerá el muro. Para esto se utilizará cal apagada (dejándola pudrir cuatro días) formando una lechada que pasa por una malla fina, a esta se le añadirá piedra de alumbre y color mineral, según el color que resulte de las calas, volviéndose a colar. Antes de aplicar se deberá mover constantemente, para evitar la sedimentación.

Se recomienda las siguientes proporciones:

Cal.	1 parte.
Agua.	1 parte.
Piedra alumbre.	10 gramos por kilogramo de pasta.
Color mineral.	El necesario.
Baba de nopal.	La necesaria para dar consistencia viscosa a la lechada.

La aplicación se hará con brocha de fibra vegetal, la segunda mano se aplicará en dirección perpendicular a la que se siguió en la primera aplicación.

20.5.3 INTEGRACIÓN DE ACABADOS FALTANTES

Este se realizará con mortero de cal apagada y arena amarilla, dejando claramente la intervención nueva con el acabado antiguo. Es recomendable desarrollar una sisa de separación de cinco milímetros conocido como camino de hormiga.

CAPÍTULO IV

PRESUPUESTO Y CONCLUSIONES

21. PRESUPUESTO Y TIEMPO DE EJECUCIÓN.

PRESUPUESTO ESTIMADO DE EJECUCIÓN PARA LA REHABILITACIÓN DEL EDIFICIO DE GOBERNACIÓN DEPARTAMENTAL DE SANTA CRUZ DEL QUICHÉ CON PROPUESTA DE NUEVO USO PARA LAS SEDES DEL MINGOB

No.	Renglones de trabajo	Cantidades		Costo Unitario		Costo total		Tiempo de ejecución
1	Suministro y fabricación de bodega	1.00	G	Q	16,200.00	Q	16,200.00	1 semana
2	Protección perimetral del conjunto	886.00	m2	Q	225.00	Q	199,350.00	1 semana
3	liberación de instalaciones eléctricas existentes	1.00	G	Q	68,000.00	Q	68,000.00	15 días
4	Liberación de cubiertas deterioradas	1,402.73	m2	Q	130.00	Q	182,354.90	7 días
5	Liberación de mobiliario y equipo existentes	1.00	G	Q	35,000.00	Q	35,000.00	10 días
6	Liberación de muros no originales de mampostería, machimbre y/o plywood en mal estado.	64.00	m2	Q	145.00	Q	9,280.00	15 días
7	Liberación y restauración de puertas de madera, incluye reparación de herrajes y chapas. (interior primer y segundo nivel)	95.00	U	Q	12,800.00	Q	1,216,000.00	40 días
8	Liberación y restauración de ventanería de madera interior, incluye reparación de herrajes y chapas (interior primer y segundo nivel).	20.00	U	Q	7,900.00	Q	158,000.00	40 días
9	Restauración de puertas/ ventanas exteriores de metal	16.00	U	Q	7,650.00	Q	122,400.00	35 días
10	Restauración de portón de acceso principal.	1.00	U	Q	16,740.00	Q	16,740.00	12 días

11	consolidación estructural de muros interiores incluye liberación de capas de pintura existente, intervención de grietas, resanes, aplicación de acabados y pintura general	4,744.00	m2	Q	247.00	Q	1,171,768.00	50 días
12	Liberación de cubierta existente	836.00	m2	Q	263.00	Q	219,868.00	30 días
13	Reestructuración de cabezas de muros primer y segundo nivel	778.00	m/l	Q	491.94	Q	382,729.32	30 días
14	Integración de estructura metálica y cubierta de lámina termo acústica en cubiertas finales del todo el conjunto, incluye canal metálico y reestructuración de bajadas de agua pluvial	2,238.00	m2	Q	1,500.00	Q	3,357,000.00	60 días
15	Liberación de cielo suspendido en mal estado y reestructuración del mismo con materiales de similares características al existente, incluye la integración de elementos estructurales de metal.	1,958.00	m2	Q	500.00	Q	979,000.00	50 días
16	Suministro y colocación de lámparas de 2x2 en cielo (primer y segundo nivel)	60.00	U	Q	1,250.00	Q	75,000.00	30 días
17	Suministro y colocación de tomacorrientes sobrepuestos incluye canaleta	120.00	U	Q	875.00	Q	105,000.00	40 días
18	Suministro y colocación de iluminación exterior lámpara tipo led	10.00	U	Q	1,965.00	Q	19,650.00	20 días
19	Suministro y colocación de sistema de emergencia	1.00	U	Q	196,500.00	Q	196,500.00	30 días
20	Suministro y reparación de sistema de drenajes de aguas negras	1.00	G	Q	82,000.00	Q	82,000.00	20 días

21	Suministro y reparación de servicios sanitarios existentes., incluye cambio de artefactos sanitarios y reparación de puertas interiores, así como la colocación de tres baterías adicionales.	10.00	U	Q	122,000.00	Q	1,220,000.00	20 días
22	Limpieza y consolidación de módulos de gradas principal y segundario	2.00	U	Q	35,000.00	Q	70,000.00	15 días
23	Consolidación, limpieza y protección de pisos de madera y cemento liquido en segundo nivel	980.00	m2	Q	225.00	Q	220,500.00	35 días
24	Consolidación, limpieza y protección de pisos de cemento líquido y madera en primer nivel	406.00	m2	Q	200.00	Q	81,200.00	35 días
25	Consolidación y mantenimiento de bases y columnas de madera del segundo nivel área de patio central	27.00	U	Q	680.00	Q	18,360.00	20 días
26	Consolidación y mantenimiento de bases y columnas de mampostería del primer nivel	17.00	U	Q	1,200.00	Q	20,400.00	20 días
27	Consolidación y restauración de torre central, que incluye consolidación de muros, núcleo de gradas y reparación de relojes	1.00	G	Q	650,000.00	Q	650,000.00	60 días
28	Propuesta de rehabilitación de oficinas administrativas de la gobernación y otras dependencias ubicadas en el edificio	1.00	g	Q	850,000.00	Q	850,000.00	45 días
	Totales					**Q**	**11,742,300.22**	

El valor total del proyecto es de Q.11,742,300.22 (Once millones setecientos cuarenta y dos mil trescientos quetzales con veintidós centavos.)

Se ejecutará en un plazo de dos años.

22. CONCLUSIONES:

El Antiguo Edificio de Gobernación Departamental de Quiché, es un bien protegido por el Estado de Guatemala y en jurisdicción de la Dirección General del Patrimonio Cultural de la Nación. Actualmente su estado de conservación responde a las condiciones actuales de su emplazamiento y aspectos vinculados al Decreto 26-97, toda vez que solamente se han desarrollado acciones de protección y salvaguarda, esto con procedimientos propios de la Gobernación Departamental y bajo criterios técnicos aislados de conservación por parte de la Institución.

El planteamiento de una propuesta de REHABILITACIÓN busca otorgar el rompimiento de paradigmas entorno al nuevo uso que hay que otorgarle a los edificios que integran el Patrimonio Cultural de la Nación. Las acciones desarrolladas en la propuesta buscan evitar el uso contemplativo de la obra y dar paso al desarrollo activo como lo puede ser oficinas gubernamentales.

23. RECOMENDACIONES:

Consiente que la propuesta responde a requisitos académicos para el aval del grado académico de Licenciado, es importante poner nuevamente en debate las teorías existentes en términos de Restauración y Conservación de Monumentos. Además de dar a conocer nuevos pensamientos entorno al tema, ya que actualmente solo se pone en práctica aquellos que existen dándolos como válidos.

La Licenciatura en Arquitectura, permite que el estudiante avance parcialmente en propuestas de este tipo, sin embargo es necesario continuar

con el tema a profundidad por parte de expertos, los cuales la Facultad de Arquitectura con su programa de Maestrías fácilmente lograría concluir el proceso de intervención.

24. BIBLIOGRAFÍA.

- Archivo General de Centro América y Hemeroteca Nacional de Guatemala.

- Biblioteca Central, Universidad de San Carlos de Guatemala.

- Biblioteca Facultad de Arquitectura, CIDAR y Centro de Investigaciones de la Facultad de Arquitectura.

- Centro de Información Regional Mesoamericano. CIRMA,

24.1 INSTITUCIONES.

- Dirección General del Patrimonio Cultural y Natural, Ministerio de Cultura y Deportes.
  DECORBIC.

- Instituto Guatemalteco de Turismo INGUAT

- Instituto Nacional de Estadística, INE

- Municipalidad de Santa Cruz del Quiché.

- MUSEO NACIONAL DE HISTORIA. Guatemala.
  Miguel Álvarez, Cronista de la Ciudad.

- **UNESCO**
  Coloquio sobre la Conservación, Preservación y Valorización de Monumentos y Sitios en Función del Turismo Cultural, Oxford, Inglaterra, 1969.

- **UNESCO**
  Conferencias Venecia 1970, Bogotá 1978 y México, 1982.

24.2. REFERENCIAS.

- **Bojorquez Cativo, Lionel Enrique**

Propuesta de conservación del Templo San Juan Yupiltepeque y la Revitalización de su entorno inmediato, Facultad de Arquitectura. USAC. 2000.

- **Del Rosario Bonilla, Teresa**

Guía de enseñanza, aprendizaje para métodos y Técnicas de investigación a la Arquitectura.

- **Le Duc, Violet**

Teorías de la restauración.

- **Luján Muñoz, Jorge – Chinchilla Aguilar, Ernesto**

Historia General de Guatemala, Tomo II, Desde la Conquista hasta 1700, 1994.

- **Luján Muñoz, Jorge – Chinchilla Aguilar, Ernesto**

Historia General de Guatemala, Tomo III, Siglo XVII hasta la independencia, 1994.

- **Muñoz. Luis**

Guía de La Antigua Guatemala, Editorial "José de Pineda Ibarra", 3era. Edición, 1969.

- **Philippot, Paul**

La restauración, Filosofía, C. Facultad de Arquitectura. USAC.

Guatemala, octubre 24 de 2016.

Señor Decano
Facultad de Arquitectura
Universidad de San Carlos de Guatemala
Msc. Arq. Byron Alfredo Rabe Rendón
Presente.

Señor Decano:

Atentamente, hago de su conocimiento que con base en el requerimiento del estudiante de la Facultad de Arquitectura: **WERNER ALBERTO NATARENO SALAZAR,** Carné universitario: **9414614**, realicé la Revisión de Estilo de su proyecto de graduación titulado: **PROYECTO DE REHABILITACIÓN DEL EDIFICIO DE GOBERNACIÓN DEPARTAMENTAL DE SANTA CRUZ DEL QUICHÉ, CON PROPUESTA DE NUEVO USO PARA LAS SEDES DEL MINGOB,** previamente a conferírsele el título de Arquitecto en el grado académico de Licenciado.

Y, habiéndosele efectuado al trabajo referido, las adecuaciones y correcciones que se consideraron pertinentes en el campo lingüístico, considero que el proyecto de graduación que se presenta, cumple con la calidad técnica y científica que exige la Universidad.

Al agradecer la atención que se sirva brindar a la presente, me suscribo respetuosamente,

Lic. Maricella Saravia
Colegiada 10,804

Lic. Maricella Saravia de Ramírez
Colegiada 10,804

Profesora Maricella Saravia Sandoval de Ramírez
Licenciada en la Enseñanza del Idioma Español y de la Literatura

LENGUA ESPAÑOLA - CONSULTORÍA LINGÜÍSTICA
Especialidad en corrección de textos científicos universitarios

Teléfonos: 3122 6600 - 5828 7092 - 2252 9859 - – maricellasaravia@hotmail.com

"Proyecto de Rehabilitación del edificio de Gobernación Departamental de Santa Cruz del Quiché con propuesta de nuevo uso para las sedes del MINGOB"

Proyecto de Graduación desarrollado por:

Werner Alberto Natareno Salazar

Asesorado por:

Dr. Arq. Lionel Enrique Bojorquez Cativo

Arq. Jorge Arturo Gonzalez Peñate

Msc. Arq. Javier Quiñonez Guzmán

Imprímase:

"ID Y ENSEÑAD A TODOS"

Msc. Arq. Byron Alfredo Rabe Rendón

Decano